## Cerniera a saldare con testa tonda e rondella in ottone

Perno fisso.

| N. Ordine | N. Articolo | A | B | C | D | Materiale | Materiale Perno | Finitura | Peso |
|---|---|---|---|---|---|---|---|---|---|
| **PI1473585** | **14-7-3585** | 40 | 10 | 8 | 5 | acciaio | acciaio | grezza | 16g |
| **PI1473573** | **14-7-3573** | 60 | 12 | 10 | 6 | acciaio | acciaio | grezza | 36g |
| **PI1473574** | **14-7-3574** | 80 | 16 | 13 | 8 | acciaio | acciaio | grezza | 84g |
| **PI1473575** | **14-7-3575** | 100 | 20 | 16 | 10 | acciaio | acciaio | grezza | 160g |
| **PI1473586** | **14-7-3586** | 120 | 20 | 16 | 11 | acciaio | acciaio | grezza | 195g |
| **PI1473587** | **14-7-3587** | 135 | 22.5 | 18 | 12 | acciaio | acciaio | grezza | 270g |
| **PI1473576** | **14-7-3576** | 150 | 25.5 | 20 | 13 | acciaio | acciaio | grezza | 390g |
| **PI1473794** | **14-7-3794** | 180 | 25.5 | 20 | 13 | acciaio | acciaio | grezza | 465g |
| **PI1473588** | **14-7-3588** | 200 | 29 | 23 | 16 | acciaio | acciaio | grezza | 660g |
| **PI1473589** | **14-7-3589** | 40 | 10 | 8 | 5 | acciaio | ottone | grezza | 16g |
| **PI1473590** | **14-7-3590** | 60 | 12 | 10 | 6 | acciaio | ottone | grezza | 36g |
| **PI1473591** | **14-7-3591** | 80 | 16 | 13 | 8 | acciaio | ottone | grezza | 84g |
| **PI1473592** | **14-7-3592** | 100 | 20 | 16 | 10 | acciaio | ottone | grezza | 160g |
| **PI1473593** | **14-7-3593** | 120 | 20 | 16 | 11 | acciaio | ottone | grezza | 195g |
| **PI1473594** | **14-7-3594** | 135 | 22.5 | 18 | 12 | acciaio | ottone | grezza | 270g |
| **PI1473595** | **14-7-3595** | 150 | 25.5 | 20 | 13 | acciaio | ottone | grezza | 390g |
| **PI1473596** | **14-7-3596** | 200 | 29 | 23 | 16 | acciaio | ottone | grezza | 660g |



## Cerniera a saldare con testa tonda perno in acciaio e cuscinetto a sfere

Perno fisso.

| N. Ordine | N. Articolo | A | B | C | D | Materiale | Finitura | Peso |
|---|---|---|---|---|---|---|---|---|
| **PI1473608** | **14-7-3608** | 104 | 20 | 16 | 10 | acciaio | grezza | 162g |
| **PI1473609** | **14-7-3609** | 124 | 20 | 16 | 11 | acciaio | grezza | 197g |
| **PI1473610** | **14-7-3610** | 141 | 22.5 | 18 | 12 | acciaio | grezza | 272g |
| **PI1473611** | **14-7-3611** | 155.5 | 25.5 | 20 | 13 | acciaio | grezza | 392g |
| **PI1473612** | **14-7-3612** | 206 | 29 | 23 | 16 | acciaio | grezza | 662g |

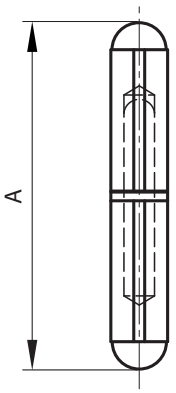


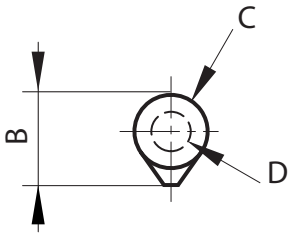

Con riserva di modifiche tecniche.

## Cerniera a saldare con testa tonda perno in acciaio rondella in ottone e nipplo per ingrassaggio

Perno fisso.

| N. Ordine | N. Articolo | A | B | C | D | Materiale | Finitura | Peso |
|---|---|---|---|---|---|---|---|---|
| **PI1473796** | **14-7-3796** | 60 | 12 | 10 | 6 | acciaio | grezza | 36g |
| **PI1473786** | **14-7-3786** | 80 | 16 | 13 | 8 | acciaio | grezza | 84g |
| **PI1473787** | **14-7-3787** | 100 | 20 | 16 | 10 | acciaio | grezza | 160g |
| **PI1473788** | **14-7-3788** | 120 | 20 | 16 | 11 | acciaio | grezza | 195g |
| **PI1473793** | **14-7-3793** | 135 | 22.5 | 18 | 12 | acciaio | grezza | 270g |
| **PI1473789** | **14-7-3789** | 150 | 25.5 | 20 | 13 | acciaio | grezza | 390g |
| **PI1473790** | **14-7-3790** | 180 | 25.5 | 20 | 13 | acciaio | grezza | 465g |
| **PI1473791** | **14-7-3791** | 200 | 29 | 23 | 16 | acciaio | grezza | 660g |

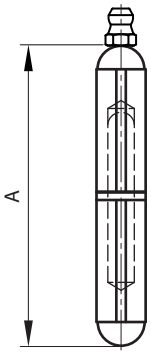


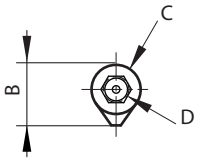

## Cerniera a saldare in alluminio con testa tonda e perno e rondella in acciaio inox

| N. Ordine | N. Articolo | A | B | C | D | Materiale | Finitura | Peso |
|---|---|---|---|---|---|---|---|---|
| **PI1473815** | **14-7-3815** | 60 | 12 | 10 | 6 | alluminio | grezza | 20g |
| **PI1473816** | **14-7-3816** | 80 | 16 | 13 | 8 | alluminio | grezza | 40g |
| **PI1473817** | **14-7-3817** | 100 | 20 | 16 | 10 | alluminio | grezza | 75g |
| **PI1473818** | **14-7-3818** | 120 | 20 | 16 | 11 | alluminio | grezza | 93g |

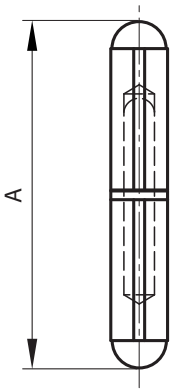


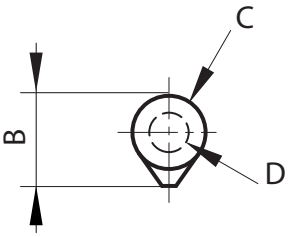

Con riserva di modifiche tecniche.

## Cerniera a saldare con testa piatta e rondella in ottone

Perno fisso.

| N. Ordine | N. Articolo | A | B | C | D | Materiale | Materiale Perno | Finitura | Peso |
|---|---|---|---|---|---|---|---|---|---|
| **PI1473583** | **14-7-3583** | 45 | 10 | 8 | 5 | acciaio | acciaio | grezzo | 20g |
| **PI1473569** | **14-7-3569** | 60 | 12 | 10 | 6 | acciaio | acciaio | grezzo | 40g |
| **PI1473570** | **14-7-3570** | 80 | 16 | 13 | 7 | acciaio | acciaio | grezzo | 90g |
| **PI1473571** | **14-7-3571** | 100 | 20 | 16 | 9 | acciaio | acciaio | grezzo | 115g |
| **PI1473603** | **14-7-3603** | 120 | 20 | 16 | 9 | acciaio | acciaio | grezzo | 135g |
| **PI1473572** | **14-7-3572** | 140 | 25.5 | 20 | 11 | acciaio | acciaio | grezzo | 370g |
| **PI1473584** | **14-7-3584** | 200 | 29 | 23 | 16 | acciaio | acciaio | grezzo | 600g |
| **PI1473597** | **14-7-3597** | 45 | 10 | 8 | 5 | acciaio | ottone | grezzo | 20g |
| **PI1473598** | **14-7-3598** | 60 | 12 | 10 | 6 | acciaio | ottone | grezzo | 40g |
| **PI1473599** | **14-7-3599** | 80 | 16 | 13 | 7 | acciaio | ottone | grezzo | 90g |
| **PI1473600** | **14-7-3600** | 100 | 20 | 16 | 9 | acciaio | ottone | grezzo | 115g |
| **PI1473604** | **14-7-3604** | 120 | 20 | 16 | 9 | acciaio | ottone | grezzo | 135g |
| **PI1473601** | **14-7-3601** | 140 | 25.5 | 20 | 11 | acciaio | ottone | grezzo | 370g |
| **PI1473602** | **14-7-3602** | 200 | 29 | 23 | 16 | acciaio | ottone | grezzo | 680g |

## Cerniera a saldare con testa piatta perno in acciaio e cuscinetto a sfere



Perno fisso.

| N. Ordine | N. Articolo | A | B | C | D | Materiale | Finitura | Peso |
|---|---|---|---|---|---|---|---|---|
| **PI1473613** | **14-7-3613** | 84 | 16 | 13 | 7 | acciaio | grezza | 92g |
| **PI1473614** | **14-7-3614** | 104 | 20 | 16 | 9 | acciaio | grezza | 117g |
| **PI1473615** | **14-7-3615** | 124 | 20 | 16 | 9 | acciaio | grezza | 137g |
| **PI1473606** | **14-7-3606** | 144.5 | 25.5 | 20 | 11 | acciaio | grezza | 372g |
| **PI1473616** | **14-7-3616** | 206 | 29 | 23 | 16 | acciaio | grezza | 682g |

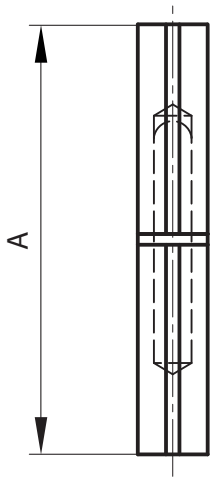


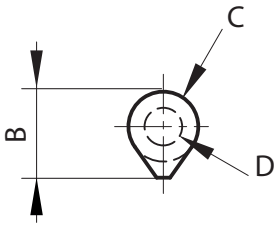

Con riserva di modifiche tecniche.

## Cerniera a saldare in acciaio inox con testa piatta perno inox e rondella in ottone

Perno fisso.

| N. Ordine | N. Articolo | A | B | C | D | Materiale | Finitura | Peso |
|---|---|---|---|---|---|---|---|---|
| **PI1473693** | **14-7-3693** | 60 | 12 | 10 | 6 | acciaio inox 304 | grezza | 40g |
| **PI1473696** | **14-7-3696** | 80 | 16 | 13 | 7 | acciaio inox 304 | grezza | 90g |
| **PI1473697** | **14-7-3697** | 100 | 20 | 16 | 9 | acciaio inox 304 | grezza | 115g |
| **PI1473698** | **14-7-3698** | 120 | 20 | 16 | 9 | acciaio inox 304 | grezza | 135g |

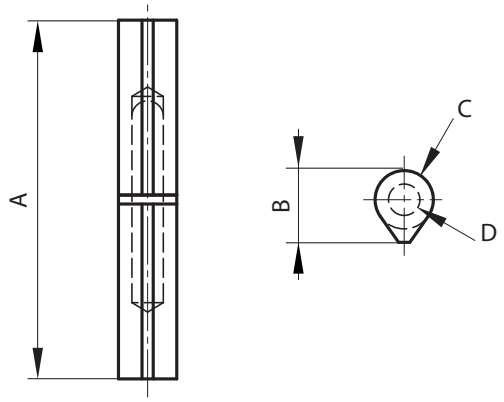

## Cerniera assimmetrica a saldare con cuscinetto a sfere

| N. Ordine | N. Articolo | A | B | C | D | Materiale | Finitura | Peso |
|---|---|---|---|---|---|---|---|---|
| **PI1413630** | **14-1-3630** | 63 | 115 | 28 | 10 | acciaio | grezza | 482g |

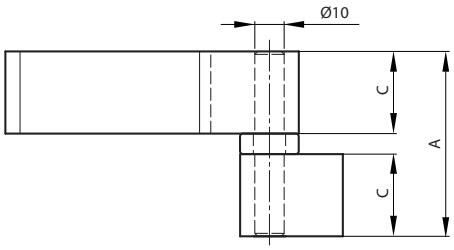


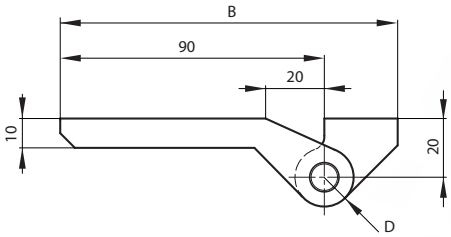


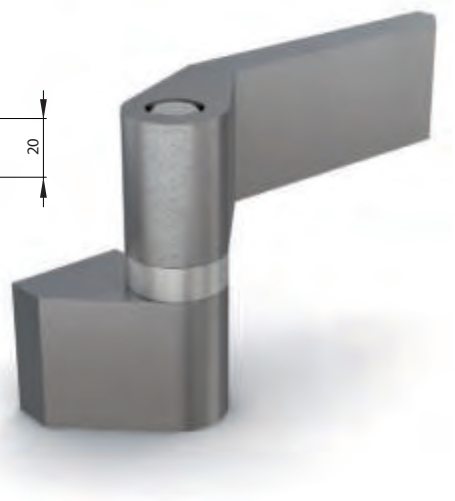

## Cuscinetto a sfere

Cuscinetto a sfere con diametro interno 11mm
per cerniera asimmetrica 14-1-3630

| N. Ordine | N. Articolo | Materiale | Finitura |
|---|---|---|---|
| **PI2773647** | **27-7-3647** | acciaio | grezza |

Con riserva di modifiche tecniche.

## Cerniera a bandiera con perno in acciaio e rondella in ottone

Perno fisso.

| N. Ordine | N. Articolo | A | B | C | D | E | Materiale | Finitura | Peso |
|---|---|---|---|---|---|---|---|---|---|
| **PI1473634** | **14-7-3634** | 63 | 80 | 4.2 | 8 | 15.5 | acciaio | grezza | 150g |
| **PI1473635** | **14-7-3635** | 83.5 | 80 | 5.1 | 8 | 16 | acciaio | grezza | 250g |
| **PI1473636** | **14-7-3636** | 104 | 92 | 5.5 | 9 | 17 | acciaio | grezza | 390g |
| **PI1473637** | **14-7-3637** | 124 | 108 | 6.5 | 10 | 19 | acciaio | grezza | 600g |
| **PI1473638** | **14-7-3638** | 144 | 108 | 6.5 | 10 | 19 | acciaio | grezza | 720g |

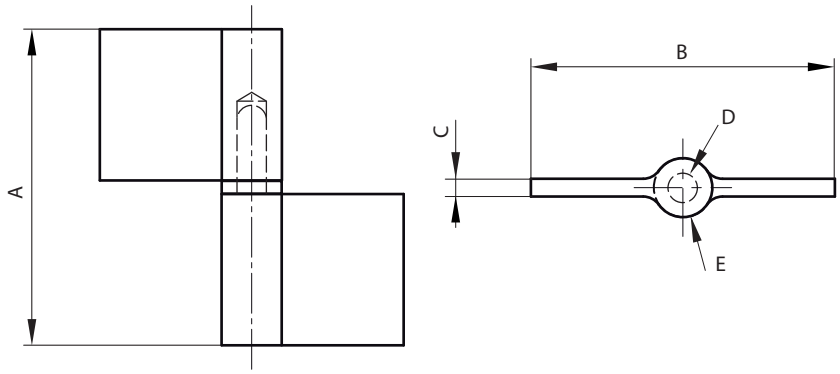

## Cerniera a bandiera con perno in acciaio e rondella in ottone

Perno fisso.

| N. Ordine | N. Articolo | A | B | C | D | E | Note | Materiale | Finitura | Peso |
|---|---|---|---|---|---|---|---|---|---|---|
| **PI1473641** | **14-7-3641** | 83.5 | 80 | 5.1 | 8 | 16 | tipo 1 simmetrico non mostrato | acciaio | grezza | 250g |
| **PI1473642** | **14-7-3642** | 83.5 | 80 | 5.1 | 8 | 16 | tipo 2 come mostrato sotto | acciaio | grezza | 250g |
| **PI1473643** | **14-7-3643** | 104 | 92 | 5.5 | 9 | 17 | tipo 1 simmetrico non mostrato | acciaio | grezza | 390g |
| **PI1473644** | **14-7-3644** | 104 | 92 | 5.5 | 9 | 17 | tipo 2 come mostrato sotto | acciaio | grezza | 390g |

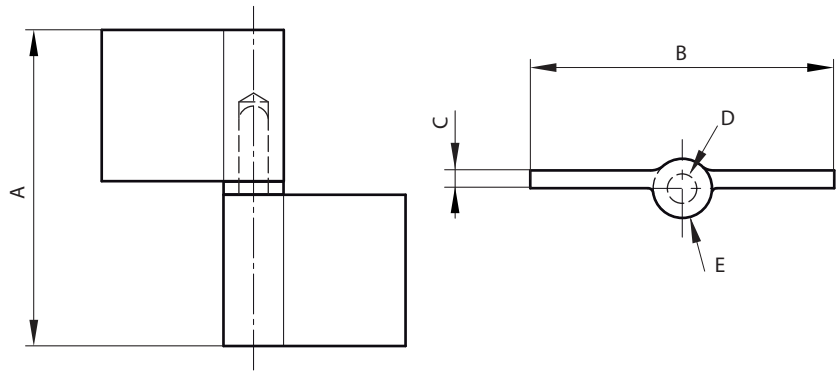

Con riserva di modifiche tecniche.

## Cerniera in ottone con 4 fori

Perno in acciaio inox 304.

| N. Ordine | N. Articolo | A | B | C | D | E | F | G | S | Note | Materiale | Finitura | Peso |
|---|---|---|---|---|---|---|---|---|---|---|---|---|---|
| **PI7273659** | **72-7-3659** | 30 | 20 | 2 | 3 | 2.5 | 12.5 | 16.5 | 2.5 | forata | ottone | grezza | 11.6g |
| **PI7273660** | **72-7-3660** | 30 | 30 | 2 | 3 | 2.5 | 19 | 17 | 2.5 | forata | ottone | grezza | 15.8g |
| **PI7273676** | **72-7-3676** | 30 | 20 | 2 | 3 | 2.5 | | | | non forata | ottone | grezza | 12g |
| **PI7273677** | **72-7-3677** | 30 | 30 | 2 | 3 | 2.5 | | | | non forata | ottone | grezza | 17g |

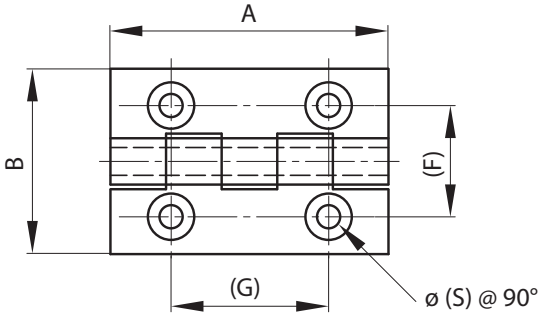


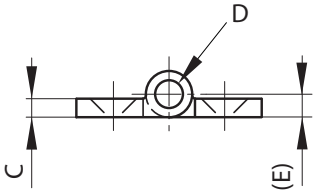

## Cerniera in ottone con 6 fori

Perno in acciaio inox 304

| N. Ordine | N. Articolo | A | B | C | D | E | F | G | H | S | Materiale | Finitura | Peso |
|---|---|---|---|---|---|---|---|---|---|---|---|---|---|
| **PI7273661** | **72-7-3661** | 40 | 25 | 2 | 3 | 2.5 | 15 | 14 | | 3 | ottone | grezza | 17.5g |
| **PI7273662** | **72-7-3662** | 40 | 30 | 2 | 3 | 2.5 | 18 | 14 | | 3 | ottone | grezza | 20.5g |
| **PI7273663** | **72-7-3663** | 40 | 35 | 2 | 3 | 2.5 | 21 | 14 | | 3 | ottone | grezza | 24g |
| **PI7273664** | **72-7-3664** | 40 | 40 | 2 | 3 | 2.5 | 23 | 14 | | 3 | ottone | grezza | 29g |
| **PI7273665** | **72-7-3665** | 50 | 30 | 2 | 3 | 2.5 | 17.5 | 17.5 | | 3 | ottone | grezza | 26g |
| **PI7273666** | **72-7-3666** | 60 | 35 | 2 | 3 | 2.5 | 20 | 21.5 | 24 | 3.5 | ottone | grezza | 37g |
| **PI7273667** | **72-7-3667** | 60 | 40 | 2 | 3 | 2.25 | 21.5 | 21.5 | 26 | 3.5 | ottone | grezza | 43.5g |

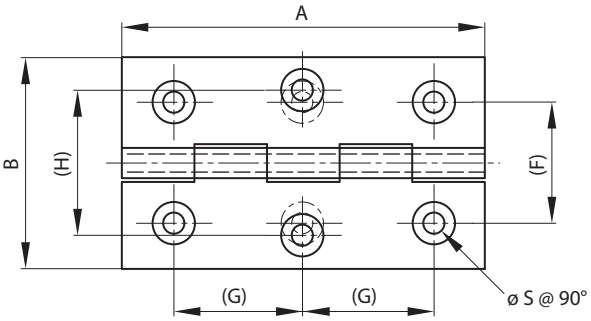


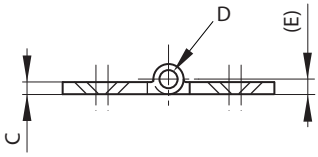

Con riserva di modifiche tecniche.

## Cerniera in ottone con 6 fori

Perno in acciaio inox 304.

| N. Ordine | N. Articolo | A | B | C | D | E | F | G | H | S | Materiale | Finitura | Peso |
|---|---|---|---|---|---|---|---|---|---|---|---|---|---|
| **PI7273668** | **72-7-3668** | 70 | 40 | 2 | 3 | 2.25 | 23 | 24 | 27 | 3.5 | ottone | grezza | 52g |
| **PI7273669** | **72-7-3669** | 70 | 50 | 2.5 | 3.5 | 3.25 | 25 | 24 | 37 | 3.5 | ottone | grezza | 79g |
| **PI7273670** | **72-7-3670** | 80 | 45 | 2.2 | 3 | 2.25 | 22.5 | 29 | 30.5 | 3.5 | ottone | grezza | 72g |
| **PI7273671** | **72-7-3671** | 80 | 60 | 3 | 4 | 3.5 | 28 | 28.5 | 45 | 4 | ottone | grezza | 125g |

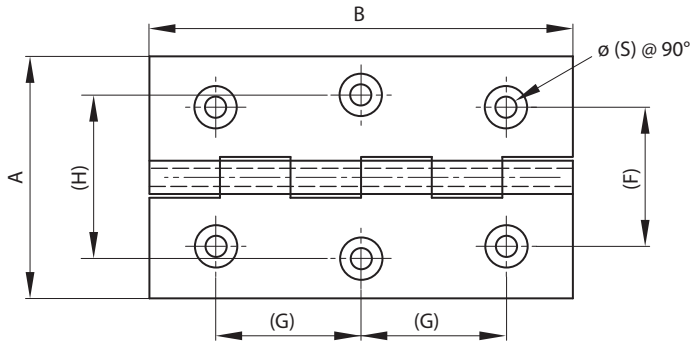


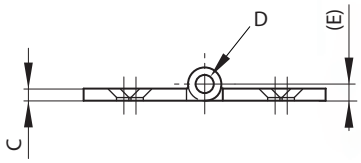

## Cerniera in ottone con 8 fori

Perno in acciaio inox 304 .

| N. Ordine | N. Articolo | A | B | C | D | E | F | G | H | S | Materiale | Finitura | Peso |
|---|---|---|---|---|---|---|---|---|---|---|---|---|---|
| **PI7273674** | **72-7-3674** | 100 | 60 | 3 | 4 | 3.5 | 29.5 | 25 | 38 | 4 | ottone | grezza | 155g |
| **PI7273675** | **72-7-3675** | 120 | 60 | 3 | 4 | 3.5 | 25 | 30 | 41.5 | 4 | ottone | grezza | 188g |

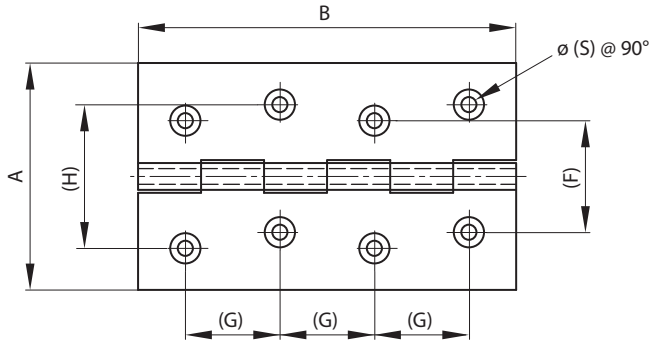


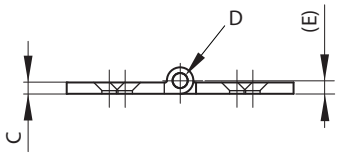

Con riserva di modifiche tecniche.

## Cerniera in ottone

Perno in acciaio inox 304.

| N. Ordine | N. Articolo | A | B | C | D | S | Materiale | Finitura | Peso |
|---|---|---|---|---|---|---|---|---|---|
| **PI7273725** | **72-7-3725** | 30 | 98.5 | 3 | 4 | 4 | ottone | cromata | 56.5g |

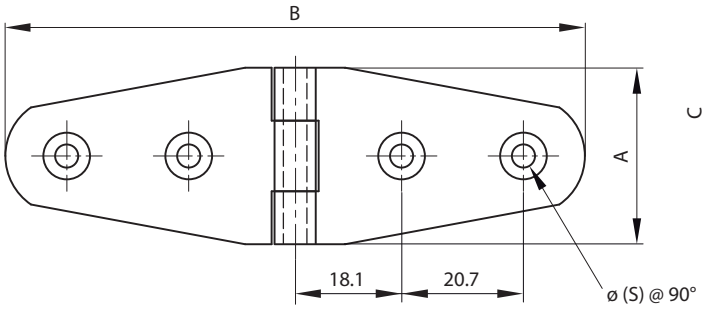


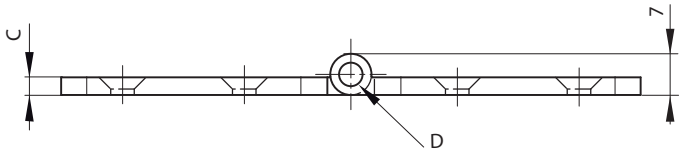




## Cerniera in ottone

Perno in acciaio inox 304.

| N. Ordine | N. Articolo | A | B | C | D | S | Materiale | Finitura | Peso |
|---|---|---|---|---|---|---|---|---|---|
| **PI7273723** | **72-7-3723** | 30 | 76 | 3 | 4 | 4 | ottone | cromata | 51g |

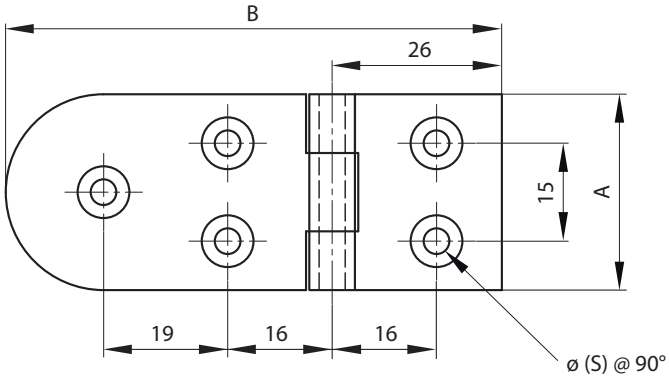


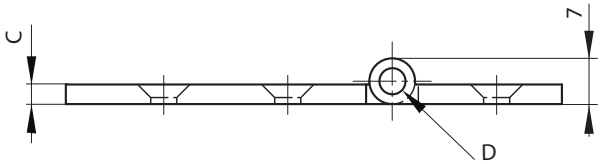


Con riserva di modifiche tecniche.

NICOTRA
E' UN MARCHIO HOMBERGER

## Cerniera in ottone forata

Perno removibile.

| N. Ordine | N. Articolo | A | B | C | D | E | F | S | Materiale | Materiale Perno | Finitura | Peso |
|---|---|---|---|---|---|---|---|---|---|---|---|---|
| **PI7273329** | **72-7-3329** | 40 | 7.5 | 10 | 3.9 | 5 | 20 | 3 | ottone | acciaio nichelato | cromata | 30g |
| **PI7273331** | **72-7-3331** | 50 | 7.5 | 10 | 3.9 | 5 | 26.5 | 3 | ottone | acciaio nichelato | cromata | 50g |
| **PI7273332** | **72-7-3332** | 80 | 12 | 16 | 7 | 9.6 | 40 | 4.5 | ottone | ottone cromato | cromata | 190g |

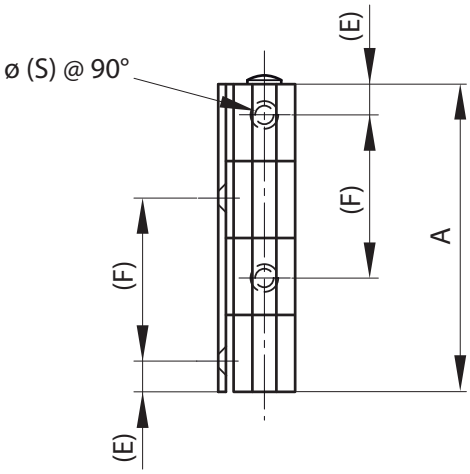


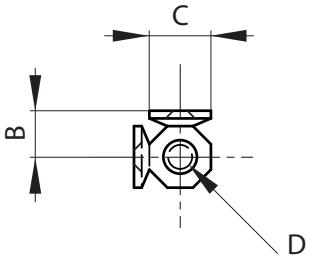

## Cerniera in ottone forata

Perno removibile in acciaio nichelato.

| N. Ordine | N. Articolo | A | B | C | D | S | Materiale | Finitura | Peso |
|---|---|---|---|---|---|---|---|---|---|
| **PI7273330** | **72-7-3330** | 45 | 7.6 | 10 | 3.9 | 2.5 | ottone | cromata | 40g |

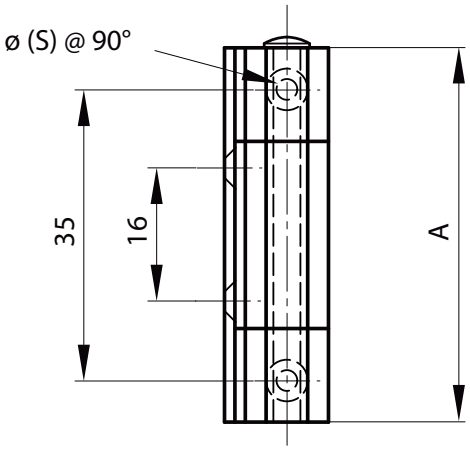


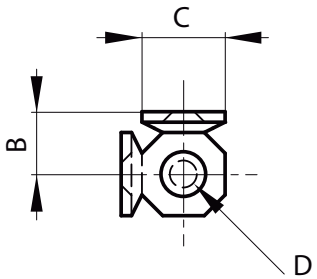

Con riserva di modifiche tecniche.

NICOTRA
E' UN MARCHIO HOMBERGER

## Cerniera in ottone forata

Perno removibile in ottone cromato.

| N. Ordine | N. Articolo | A | B | C | D | S | Materiale | Finitura | Peso |
|---|---|---|---|---|---|---|---|---|---|
| **PI7273333** | **72-7-3333** | 100 | 12 | 16 | 7 | 5 | ottone | cromata | 235.7g |

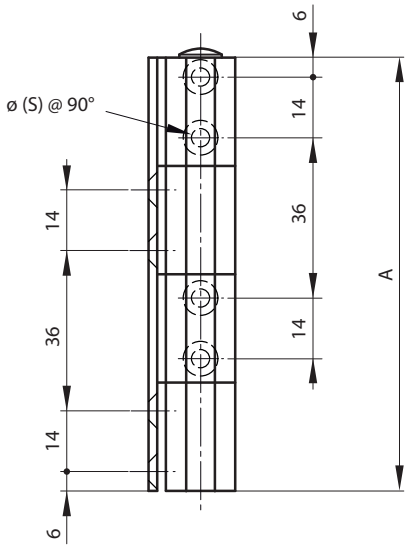


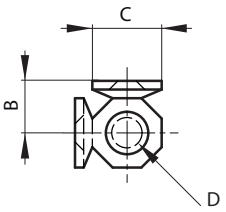

## Cerniera lift-off in ottone

Perno in acciaio.

| N. Ordine | N. Articolo | A | B | C | D | F | G | S | Note | Materiale | Finitura | Peso |
|---|---|---|---|---|---|---|---|---|---|---|---|---|
| **PI1473413** | **14-7-3413** | 30 | 40 | 2 | 3.5 | 6.8 | 15 | 3 | tipo 1 simmetrico non mostrato | ottone | cromata | 20g |
| **PI1473414** | **14-7-3414** | 30 | 40 | 2 | 3.5 | 6.8 | 15 | 3 | tipo 2 come mostrato sotto | ottone | cromata | 20g |
| **PI1473425** | **14-7-3425** | 30 | 40 | 2 | 3.5 | 6.8 | 15 | 3 | tipo 1 simmetrico non mostrato | ottone | lucidata | 20g |
| **PI1473426** | **14-7-3426** | 30 | 40 | 2 | 3.5 | 6.8 | 15 | 3 | tipo 2 come mostrato sotto | ottone | lucidata | 20g |

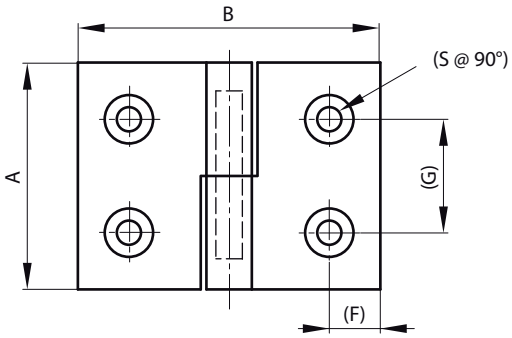


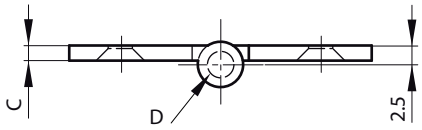

Con riserva di modifiche tecniche.

NICOTRA
E' UN MARCHIO HOMBERGER

## Cerniera lift-off in ottone

Perno in acciaio grezzo.

| N. Ordine | N. Articolo | A | B | C | D | F | G | H | S | Note | Materiale | Finitura | Peso |
|---|---|---|---|---|---|---|---|---|---|---|---|---|---|
| **PI1473415** | **14-7-3415** | 40 | 50 | 2 | 3.5 | 13.3 | 27 | 7 | 3 | tipo 1 simmetrico non mostrato | ottone | cromata | 32g |
| **PI1473416** | **14-7-3416** | 40 | 50 | 2 | 3.5 | 13.2 | 27 | 7 | 3 | tipo 2 come mostrato sotto | ottone | cromata | 32g |
| **PI1473431** | **14-7-3431** | 40 | 50 | 2 | 3.5 | 13.2 | 27 | 7 | 3 | tipo 1 simmetrico non mostrato | ottone | lucidata | 32g |
| **PI1473432** | **14-7-3432** | 40 | 50 | 2 | 3.5 | 13.2 | 27 | 7 | 3 | tipo 2 come mostrato sotto | ottone | lucidata | 32g |
| **PI1473427** | **14-7-3427** | 50 | 40 | 2 | 3.5 | 6.5 | 35 | 8 | 3 | tipo 2 come mostrato sotto | ottone | lucidata | 34g |
| **PI1473428** | **14-7-3428** | 50 | 40 | 2 | 3.5 | 17.5 | 27 | 24 | 3 | tipo 2 come mostrato sotto | ottone | lucidata | 34g |
| **PI1473451** | **14-7-3451** | 50 | 40 | 2 | 3.5 | 6.5 | 35 | 8 | 3 | tipo 1 simmetrico non mostrato | ottone | cromata | 34g |
| **PI1473452** | **14-7-3452** | 50 | 40 | 2 | 3.5 | 6.5 | 35 | 8 | 3 | tipo 2 come mostrato sotto | ottone | cromata | 34g |
| **PI1473417** | **14-7-3417** | 60 | 50 | 2 | 3.5 | 13.5 | 43 | 6.5 | 3 | tipo 1 simmetrico non mostrato | ottone | cromata | 55g |
| **PI1473418** | **14-7-3418** | 60 | 50 | 2 | 3.5 | 13.5 | 43 | 6.5 | 3 | tipo 2 come mostrato sotto | ottone | cromata | 55g |
| **PI1473429** | **14-7-3429** | 60 | 40 | 2 | 3.5 | 9.5 | 47 | 6.5 | 3 | tipo 1 simmetrico non mostrato | ottone | lucidata | 42g |
| **PI1473430** | **14-7-3430** | 60 | 40 | 2 | 3.5 | 9.5 | 47 | 6.5 | 3 | tipo 2 come mostrato sotto | ottone | lucidata | 42g |
| **PI1473433** | **14-7-3433** | 60 | 50 | 2 | 3.5 | 13.5 | 43 | 6.5 | 3 | tipo 1 simmetrico non mostrato | ottone | lucidata | 55g |
| **PI1473434** | **14-7-3434** | 60 | 50 | 2 | 3.5 | 13.5 | 43 | 6.5 | 3 | tipo 2 come mostrato sotto | ottone | lucidata | 55g |
| **PI1473457** | **14-7-3457** | 60 | 40 | 2 | 3.5 | 9.5 | 47 | 6.5 | 3 | tipo 1 simmetrico non mostrato | ottone | cromata | 42g |
| **PI1473458** | **14-7-3458** | 60 | 40 | 2 | 3.5 | 9.5 | 47 | 6.5 | 3 | tipo 2 come mostrato sotto | ottone | cromata | 42g |



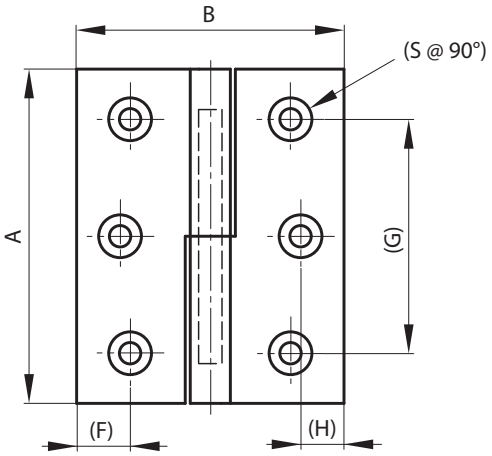


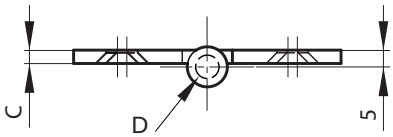

Con riserva di modifiche tecniche.

## Cerniera lift-off in ottone

Perno in acciaio grezzo.

| N. Ordine | N. Articolo | A | B | C | E | F | S | Materiale | Finitura | Peso |
|---|---|---|---|---|---|---|---|---|---|---|
| **PI1473316** | **14-7-3316** | 40 | 7.5 | 10 | 5 | 11.5 | 2.5 | acciaio | cromata | 36.7g |
| **PI1473317** | **14-7-3317** | 40 | 7.5 | 10 | 5 | 11.5 | 2.5 | acciaio | lucidata | 36.7g |
| **PI1473318** | **14-7-3318** | 50 | 7.5 | 10 | 5 | 14.5 | 2.5 | acciaio | cromata | 46.6g |
| **PI1473319** | **14-7-3319** | 50 | 7.5 | 10 | 5 | 14.5 | 2.5 | acciaio | lucidata | 46.6g |
| **PI1473320** | **14-7-3320** | 50 | 12 | 16 | 6 | 12.5 | 5 | acciaio | cromata | 116g |
| **PI1473321** | **14-7-3321** | 50 | 12 | 16 | 6 | 12.5 | 5 | acciaio | lucidata | 116g |

## Cerniera lift-off in ottone

Perno in acciaio grezzo.



| N. Ordine | N. Articolo | A | B | C | E | F | S | Materiale | Finitura | Peso |
|---|---|---|---|---|---|---|---|---|---|---|
| **PI1473310** | **14-7-3310** | 40 | 7 | 10 | 4.5 | 10 | 2.5 | ottone | cromata | 36.5g |
| **PI1473311** | **14-7-3311** | 40 | 7 | 10 | 4.5 | 10 | 2.5 | ottone | lucidata | 36.5g |
| **PI1473313** | **14-7-3313** | 50 | 7.5 | 10 | 5 | 14 | 2.5 | ottone | cromata | 52g |
| **PI1473314** | **14-7-3314** | 50 | 7.5 | 10 | 5 | 14 | 2.5 | ottone | lucidata | 52g |

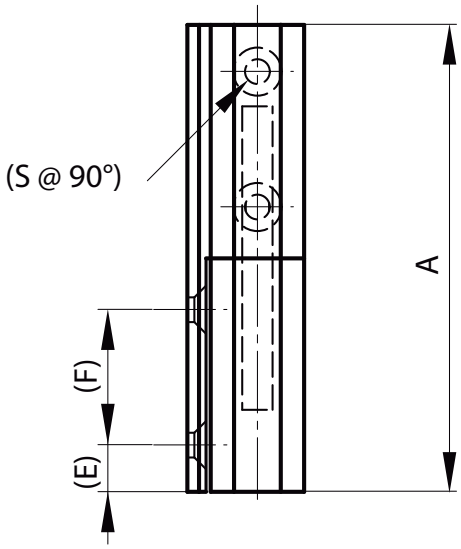


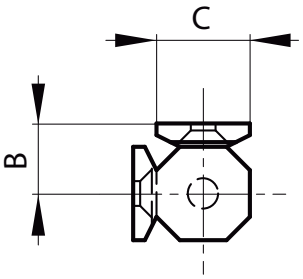

Con riserva di modifiche tecniche.

## Cerniera in alluminio

Questa cerniera ha le stesse dimensioni della versione a frizione e a click, sono quindi perfettamente intercambiabili.
Perno in plastica con o senza tappo.

| N. Ordine | N. Articolo | A | B | C | D | Coppia | Materiale | Finitura | Peso |
|---|---|---|---|---|---|---|---|---|---|
| **PI7214212** | **72-1-4212** | 65 | 55 | 4.5 | 13 | senza tappo | alluminio 6060 T5 | anodizzata chiara | 130g |
| **PI7214213** | **72-1-4213** | 65 | 55 | 4.5 | 13 | senza tappo | alluminio 6060 T5 | anodizzata nera | 130g |
| **PI7214214** | **72-1-4214** | 65 | 55 | 4.5 | 13 | con tappo | alluminio 6060 T5 | anodizzata chiara | 130g |
| **PI7214215** | **72-1-4215** | 65 | 55 | 4.5 | 13 | con tappo | alluminio 6060 T5 | anodizzata nera | 130g |

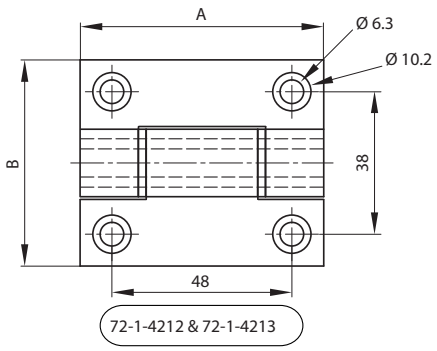


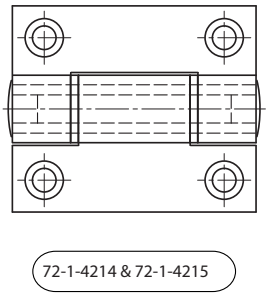


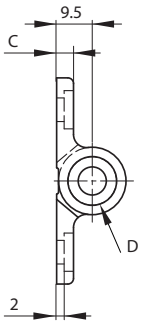

## Cerniera in alluminio

Cerniera con perno rivettato in acciaio inox 304.

| N. Ordine | N. Articolo | A | B | C | D | Materiale | Finitura | Peso |
|---|---|---|---|---|---|---|---|---|
| **PI7213635** | **72-1-3635** | 32 | 50 | 3 | 5.2 | alluminio 6060 T5 | grezza | 20g |
| **PI7213636** | **72-1-3636** | 50 | 50 | 3 | 5.2 | alluminio 6060 T5 | grezza | 30g |

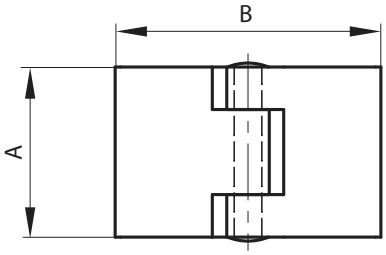


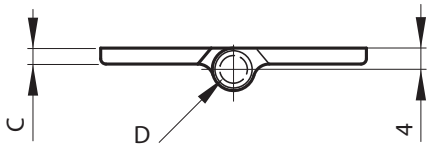

Con riserva di modifiche tecniche.

NICOTRA
E' UN MARCHIO HOMBERGER

## Cerniera in alluminio

Cerniera con perno rivettato in acciaio inox 304.

| N. Ordine | N. Articolo | A | B | C | D | Materiale | Finitura | Peso |
|---|---|---|---|---|---|---|---|---|
| **PI7213637** | **72-1-3637** | 32 | 50 | 3 | 5.2 | alluminio 6060 T5 | grezza | 20g |
| **PI7213638** | **72-1-3638** | 50 | 50 | 3 | 5.2 | alluminio 6060 T5 | grezza | 30g |

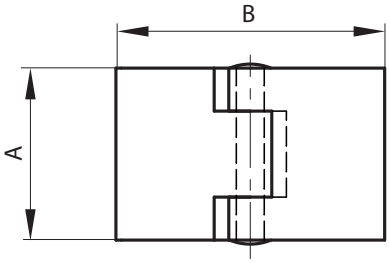


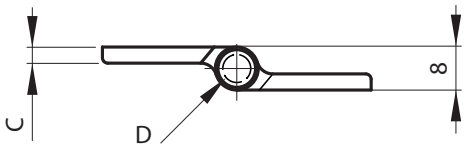

## Cerniera in alluminio 80x80mm

Perno in acciaio zincato. Rondella in nylon.

| N. Ordine | N. Articolo | A | B | C | D | S | Note | Materiale | Finitura | Peso |
|---|---|---|---|---|---|---|---|---|---|---|
| **PI1473624** | **14-7-3624** | 80 | 80 | 3.5 | 8 | 5.5 | tipo 1 simmetrico non mostrato | alluminio | anodizzata grigia | 85g |
| **PI1473625** | **14-7-3625** | 80 | 80 | 3.5 | 8 | 5.5 | tipo 2 come mostrato sotto | alluminio | anodizzata grigia | 85g |

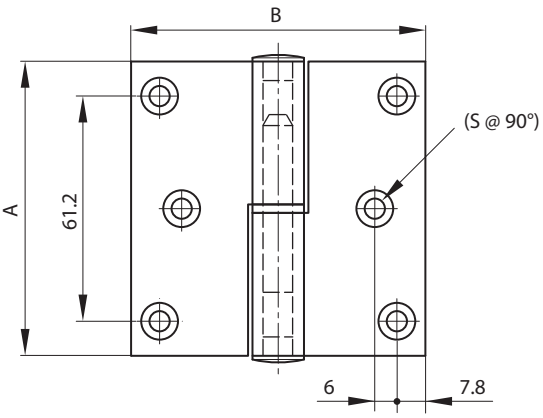


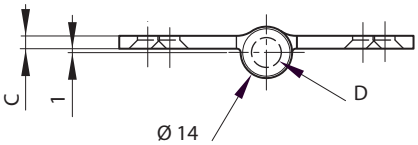

Con riserva di modifiche tecniche.

## Cerniera in alluminio 100x85mm

Perno in acciaio zincato. Rondella in nylon.

| N. Ordine | N. Articolo | A | B | C | D | S | Note | Materiale | Finitura | Peso |
|---|---|---|---|---|---|---|---|---|---|---|
| **PI1473626** | **14-7-3626** | 100 | 85 | 3.5 | 9 | 5.5 | tipo 1 simmetrico non mostrato | alluminio | andizzata grigia | 99g |
| **PI1473627** | **14-7-3627** | 100 | 85 | 3.5 | 9 | 5.5 | tipo 2 come mostrato sotto | alluminio | andizzata grigia | 99g |

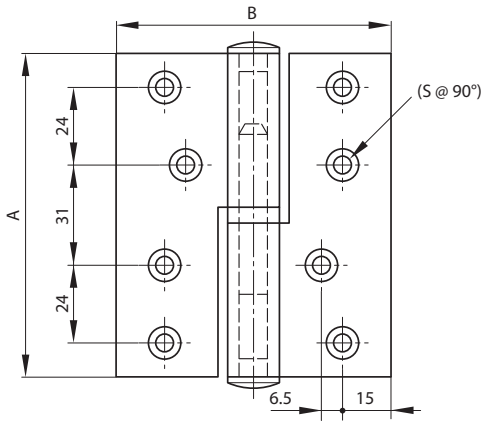


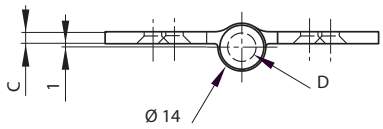

## Cerniera in alluminio 100x85mm

Perno in acciaio zincato. Rondella in nylon.

| N. Ordine | N. Articolo | A | B | C | D | S | Note | Materiale | Finitura | Peso |
|---|---|---|---|---|---|---|---|---|---|---|
| **PI1473628** | **14-7-3628** | 100 | 100 | 4 | 9 | 6 | tipo 1 simmetrico non mostrato | alluminio | andizzata grigia | 106g |
| **PI1473629** | **14-7-3629** | 100 | 100 | 4 | 9 | 6 | tipo 2 come mostrato sotto | alluminio | andizzata grigia | 106g |

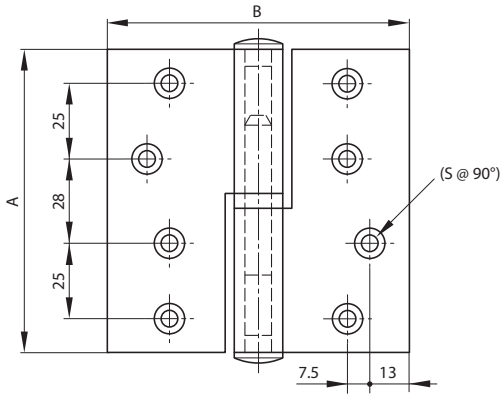


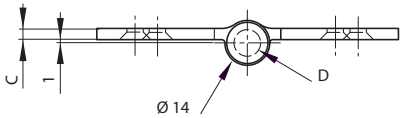

Con riserva di modifiche tecniche.

## Cerniera in zinco pressofuso

Perno in acciaio zincato.

| N. Ordine | N. Articolo | A | B | C | D | E | Materiale | Finitura | Peso |
|---|---|---|---|---|---|---|---|---|---|
| **PI7219007** | **72-1-9007** | 30 | 22 | 13 | 5 | 9 | pressofusione in zinco | nero | 42g |
| **PI7219006** | **72-1-9006** | 30 | 27.5 | 13 | 5 | 14.5 | pressofusione in zinco | nero | 60g |

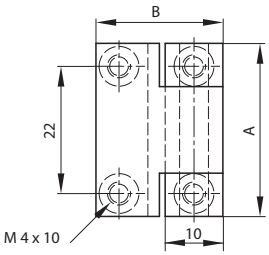


72-1-9007

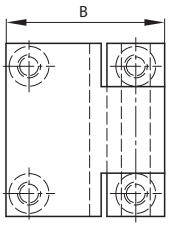


72-1-9006

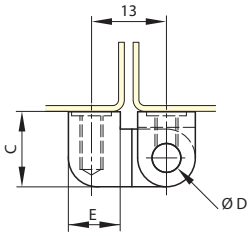


72-1-9007

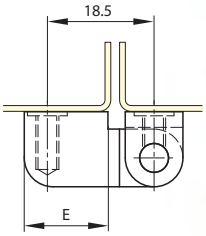


72-1-9006

## Cerniera in zinco pressofuso

Perno in acciaio zincato.

| N. Ordine | N. Articolo | A | B | C | D | E | Materiale | Finitura | Peso |
|---|---|---|---|---|---|---|---|---|---|
| **PI7219005** | **72-1-9005** | 60 | 35 | 18 | 7 | 18 | pressofusione in zinco | nera | 170g |

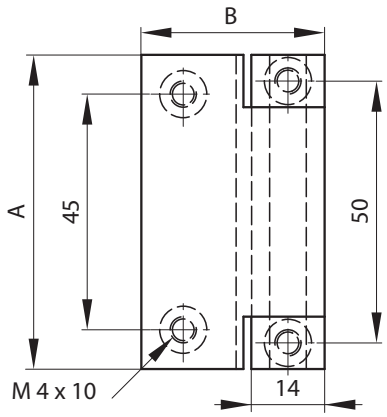


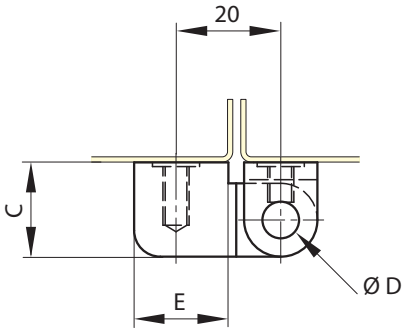

Con riserva di modifiche tecniche.

NICOTRA
E' UN MARCHIO HOMBERGER

## Cerniera in zinco pressofuso con perno di fusione

Rondella in nylon.

| N. Ordine | N. Articolo | A | B | C | Materiale | Finitura | Peso |
|---|---|---|---|---|---|---|---|
| **PI7219004** | **72-1-9004** | 64 | 17.5 | 17.5 | pressofusione in zinco | nero | 76g |

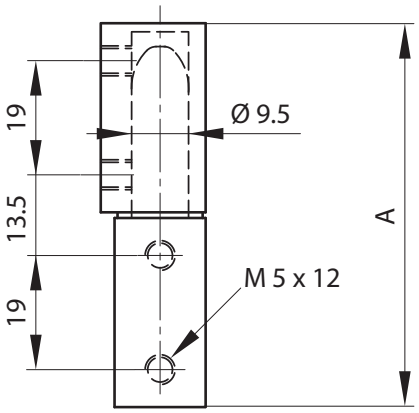


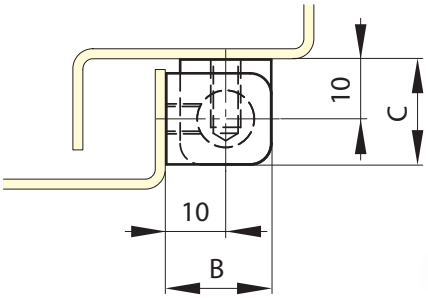

## Cerniera lift-off in zinco pressofuso

Fornita con 2 prigionieri. Perno in acciaio inox.

| N. Ordine | N. Articolo | A | B | C | D | G | Note | Materiale | Finitura | Peso |
|---|---|---|---|---|---|---|---|---|---|---|
| **PI1473813** | **14-7-3813** | 80 | 65 | 8 | 8 | 60 | tipo 2 come mostrato sotto | pressofusione in zinco | nero | 330g |
| **PI1473814** | **14-7-3814** | 80 | 65 | 8 | 8 | 60 | tipo 1 simmetrico non mostrato | pressofusione in zinco | nero | 330g |

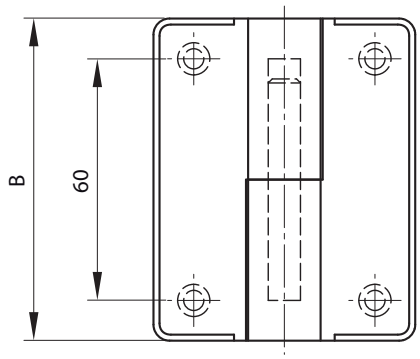


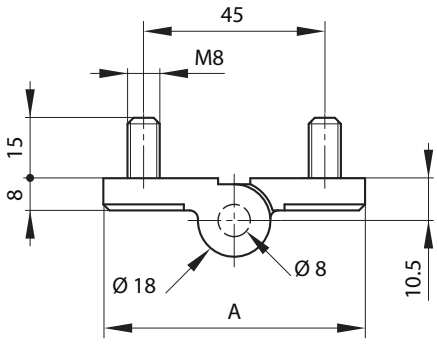

Con riserva di modifiche tecniche.

## Cerniera lift-off in zinco pressofuso

Rondella in nylon.

| N. Ordine | N. Articolo | A | B | C | Note | Materiale | Finitura | Peso |
|---|---|---|---|---|---|---|---|---|
| **PI7214206** | **72-1-4206** | 25.5 | 20.5 | 10 | tipo 2 come mostrato sotto | pressofusione in zinco | nero | 30g |
| **PI7214207** | **72-1-4207** | 25.5 | 20.5 | 10 | tipo 1 simmetrico non mostrato | pressofusione in zinco | nero | 30g |

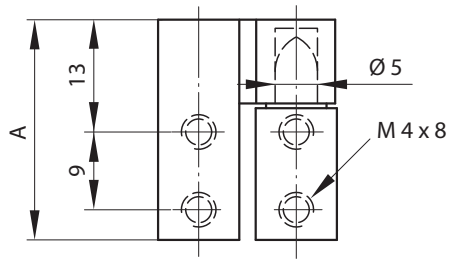


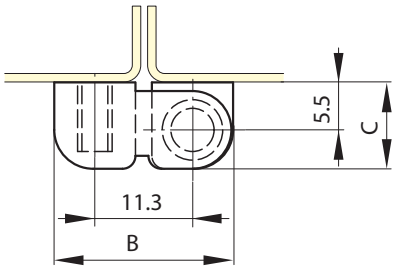

## Cerniera lift-off in zinco pressofuso

Rondella in nylon.

| N. Ordine | N. Articolo | A | B | C | Note | Materiale | Finitura | Peso |
|---|---|---|---|---|---|---|---|---|
| **PI7219000** | **72-1-9000** | 64 | 33 | 17.5 | tipo 2 come mostrato sotto | pressofusione in zinco | nera | 140g |
| **PI7219001** | **72-1-9001** | 64 | 33 | 17.5 | tipo 1 simmetrico non mostrato | pressofusione in zinco | nera | 140g |

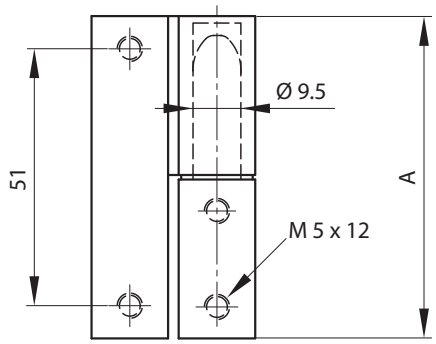


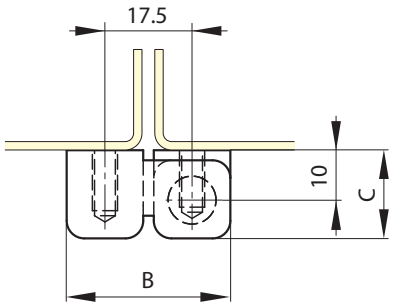

Con riserva di modifiche tecniche.

NICOTRA
E' UN MARCHIO HOMBERGER

## Cerniera lift-off in zinco pressofuso

Rondella in nylon.

| N. Ordine | N. Articolo | A | B | C | Note | Materiale | Finitura | Peso |
|---|---|---|---|---|---|---|---|---|
| **PI7219002** | **72-1-9002** | 64 | 50 | 17.5 | tipo 2 come mostrato sotto | pressofusione in zinco | nera | 230g |
| **PI7219003** | **72-1-9003** | 64 | 50 | 17.5 | tipo 1 simmetrico non mostrato | pressofusione in zinco | nera | 230g |

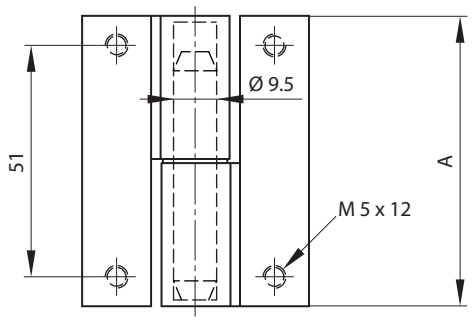


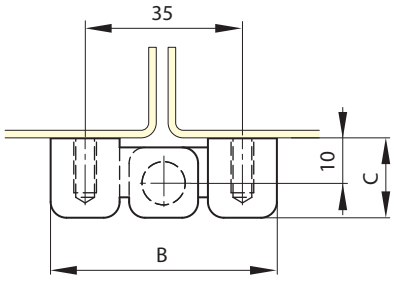

## Cerniera in poliammide rinforzata con fori svasati

Cerniere realizzate con il 30% di fibra di vetro, perno in acciaio inox 304.

| N. Ordine | N. Articolo | A | B | C | D | E | F | G | H | S | Materiale | Finitura | Peso |
|---|---|---|---|---|---|---|---|---|---|---|---|---|---|
| **PI5413029** | **54-1-3029** | 40 | 40 | 5 | 4 | 5.5 | 25 | 25 | 9 | 5.3 | poliammide | nera | 44g |
| **PI5413030** | **54-1-3030** | 50 | 50 | 6 | 6 | 6.5 | 30 | 30 | 11.5 | 6.4 | poliammide | nera | 56g |

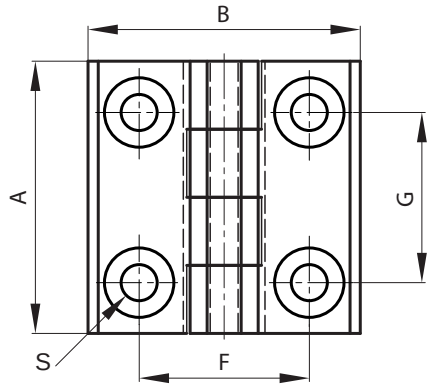


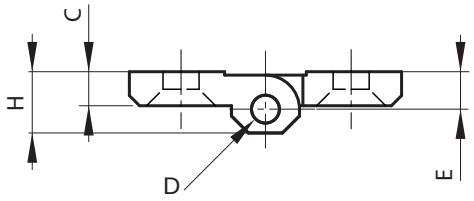


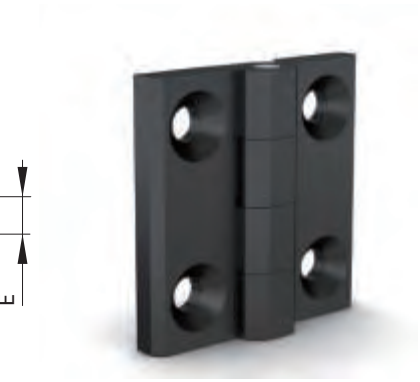

Con riserva di modifiche tecniche.

NICOTRA
E' UN MARCHIO HOMBERGER

## Cerniera in poliammide rinforzata con prigionieri filettati

Cerniere realizzate con il 30% di fibra di vetro, perno in acciaio inox 304 .

| N. Ordine | N. Articolo | A | B | C | D | E | F | G | H | L | M | Materiale | Finitura | Peso |
|---|---|---|---|---|---|---|---|---|---|---|---|---|---|---|
| **PI5413031** | **54-1-3031** | 40 | 40 | 5 | 4 | 5.5 | 25 | 25 | 9 | 11 | M5 | poliammide | nera | 56g |
| **PI5413032** | **54-1-3032** | 50 | 50 | 6 | 6 | 6.5 | 30 | 30 | 11.5 | 15 | M6 | poliammide | nera | 76g |

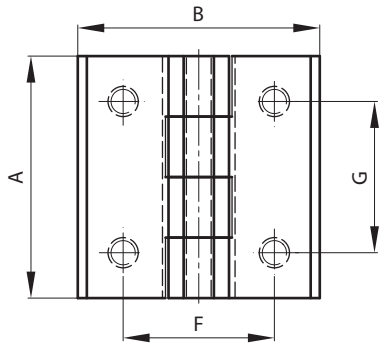


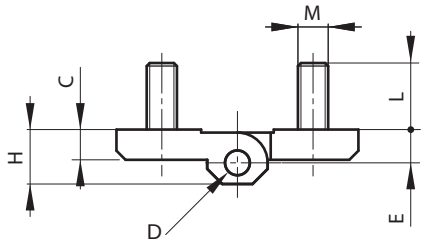

## Cerniera in poliammide rinforzata con fori svasati e prigionieri

Cerniere realizzate con il 30% di fibra di vetro, perno in acciaio inox 304.

| N. Ordine | N. Articolo | A | B | C | D | E | F | G | H | L | M | S | Materiale | Finitura | Peso |
|---|---|---|---|---|---|---|---|---|---|---|---|---|---|---|---|
| **PI5413033** | **54-1-3033** | 40 | 40 | 5 | 4 | 5.5 | 25 | 25 | 9 | 11 | M5 | 5.3 | poliammide | nera | 50g |
| **PI5413034** | **54-1-3034** | 50 | 50 | 6 | 6 | 6.5 | 30 | 30 | 11.5 | 15 | M6 | 6.4 | poliammide | nera | 50g |

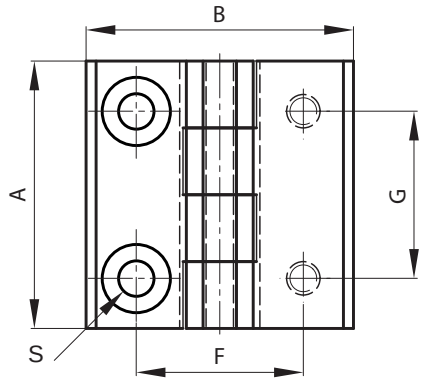


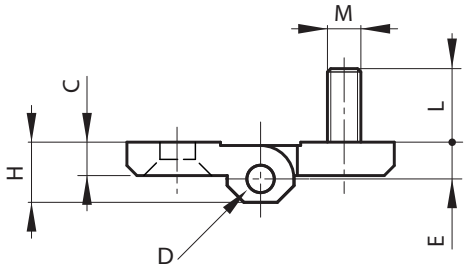

Con riserva di modifiche tecniche.

## Cerniere in plastica

**Caratteristiche tecniche:**
- Caratteristiche tecniche:
- temperatura di utilizzo: -40°C/+80°C
- Si può montare con viti, rivetti o chiodi
- Resistenza chimica: oli, solventi, acqua di mare e la maggior parte degli agenti chimici
- Resistenza a trazione: 180N/cm
- Il materiale offre una eccezionale resistenza a fatica

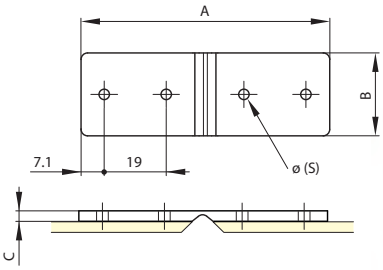

| N. Ordine | N. Articolo | A | B | C | S | Materiale | Finitura | Peso |
|---|---|---|---|---|---|---|---|---|
| **PI5473000** | **54-7-3000** | 25.4 | 76.2 | 3.2 | 3.2 | poliammide | bianca | 5g |
| **PI5473002** | **54-7-3002** | 25.4 | 76.2 | 3.2 | 3.2 | poliammide | nera | 5g |

## Cerniere in plastica

**Caratteristiche tecniche:**
- Temperatura di utilizzo. -40°C / +80°C
- Si può montare con viti, rivetti o chiodi
- Resistenza chimica: oli, solventi, acqua di mare e la maggior parte degli agenti chimici
- Resistenza a trazione: 180N/cm il materiale offre una eccezionale resistenza a fatica



| N. Ordine | N. Articolo | A | B | C | F | G | S | Materiale | Finitura | Peso |
|---|---|---|---|---|---|---|---|---|---|---|
| **PI5473006** | **54-7-3006** | 38.1 | 25.4 | 2 | 15.9 | 28.6 | 3.43 | polipropilene | bianca | 5g |
| **PI5473008** | **54-7-3008** | 38.1 | 25.4 | 2 | 15.9 | 28.6 | 3.43 | polipropilene | nera | 5g |
| **PI5473003** | **54-7-3003** | 50.8 | 38.1 | 3.17 | 22.2 | 33.3 | 3.43 | polipropilene | bianca | 5g |
| **PI5473005** | **54-7-3005** | 50.8 | 38.1 | 3.17 | 22.2 | 33.3 | 3.43 | polipropilene | nera | 5g |

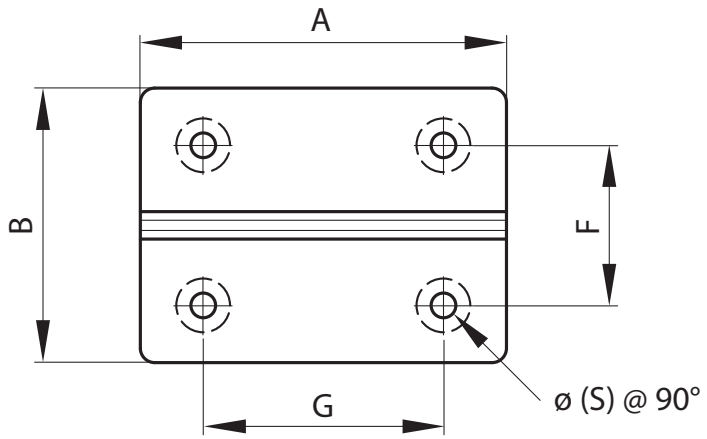


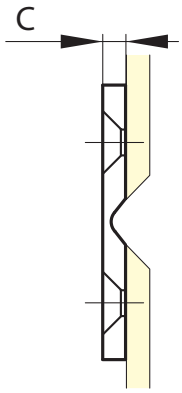

Con riserva di modifiche tecniche.

## Cerniere in plastica

**Caratteristiche tecniche:**
- Caratteristiche tecniche:
- temperatura di utilizzo: -40°C/+80°C
- Si può montare con viti, rivetti o chiodi
- Resistenza chimica: oli, solventi, acqua di mare e la maggior parte degli agenti chimici
- Resistenza a trazione: 180N/cm
- Il materiale offre una eccezionale resistenza a fatica

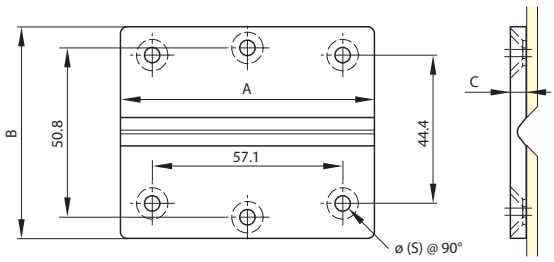

| N. Ordine | N. Articolo | A | B | C | S | Materiale | Finitura | Peso |
|---|---|---|---|---|---|---|---|---|
| **PI5473009** | **54-7-3009** | 76.2 | 63.5 | 4.76 | 4.62 | polipropilene | bianca | 16g |
| **PI5473011** | **54-7-3011** | 76.2 | 63.5 | 4.76 | 4.62 | polipropilene | nera | 16g |

## Cerniere in plastica

**Caratteristiche tecniche:**
- Temperatura di utilizzo: -40°C / +80°C
- Si può montare con viti, rivetti o chiodi
- Resistenza chimica: oli, solventi, acqua di mare e la maggior parte degli agenti chimici
- Resistenza a trazione: 180N/cm il materiale offre una eccezionale resistenza a fatica



| N. Ordine | N. Articolo | A | B | C | E | F | G | H | S | Materiale | Finitura | Peso |
|---|---|---|---|---|---|---|---|---|---|---|---|---|
| **PI5473012** | **54-7-3012** | 88.9 | 88.9 | 6.35 | 71.4 | 54 | 73 | | 6 | polipropilene | bianca | 35g |
| **PI5473013** | **54-7-3013** | 88.9 | 88.9 | 6.35 | 71.4 | 54 | 73 | | 6 | polipropilene | grigia | 35g |
| **PI5473014** | **54-7-3014** | 88.9 | 88.9 | 6.35 | 71.4 | 54 | 73 | | 6 | polipropilene | nera | 35g |
| **PI5473015** | **54-7-3015** | 101.6 | 101.6 | 6.35 | 79.4 | 54 | 83.4 | 27.8 | 8 | polipropilene | bianca | 50g |
| **PI5473016** | **54-7-3016** | 101.6 | 101.6 | 6.35 | 79.4 | 54 | 83.4 | 27.8 | 8 | polipropilene | grigia | 50g |
| **PI5473017** | **54-7-3017** | 101.6 | 101.6 | 6.35 | 79.4 | 54 | 83.4 | 27.8 | 8 | polipropilene | nera | 50g |

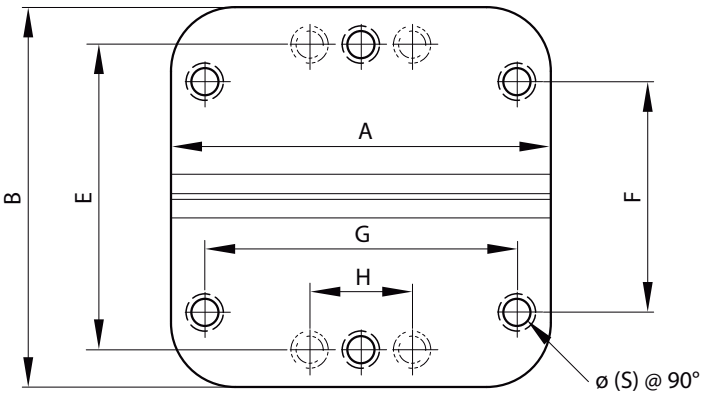


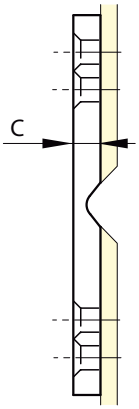

Con riserva di modifiche tecniche.

## Cerniere in plastica

| N. Ordine | N. Articolo | A | B | C | S | Materiale | Finitura | Peso |
|---|---|---|---|---|---|---|---|---|
| **PI5473018** | **54-7-3018** | 63.5 | 54 | 5 | | polipropilene | bianca | 20g |
| **PI5473019** | **54-7-3019** | 63.5 | 54 | 5 | | polipropilene | nera | 20g |
| **PI5473021** | **54-7-3021** | 63.5 | 54 | 5 | | pvc | grigio | 20g |
| **PI5473022** | **54-7-3022** | 63.5 | 54 | 5 | | policarbonato | trasparente | 20g |
| **PI5473028** | **54-7-3028** | 63.5 | 54 | 5 | 6.2 | polipropilene | naturale | 20g |

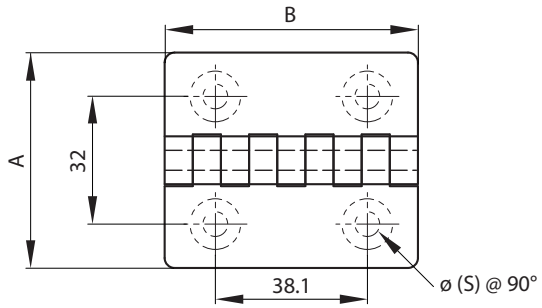


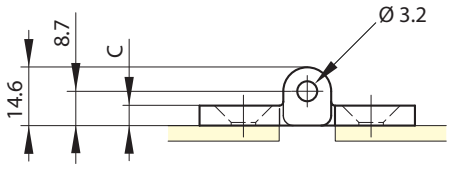

## Cerniere in plastica

| N. Ordine | N. Articolo | A | B | C | Materiale | Finitura | Peso |
|---|---|---|---|---|---|---|---|
| **PI5473023** | **54-7-3023** | 63.5 | 54 | 5 | polipropilene | bianco | 20g |
| **PI5473024** | **54-7-3024** | 63.5 | 54 | 5 | polipropilene | nero | 20g |
| **PI5473026** | **54-7-3026** | 63.5 | 54 | 5 | pvc | grigio | 20g |
| **PI5473027** | **54-7-3027** | 63.5 | 54 | 5 | policarbonato | trasparente | 20g |

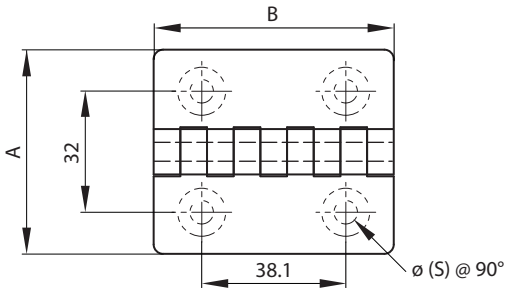


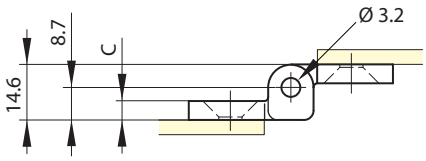

Con riserva di modifiche tecniche.

## Cerniere lift-off in plastica

Cerniere realizzate con il 15% di fibra di vetro, perno in acciaio inox 303.

| N. Ordine | N. Articolo | A | B | C | D | S | Note | Materiale | Finitura | Peso |
|---|---|---|---|---|---|---|---|---|---|---|
| **PI1473722** | **14-7-3722** | 74 | 60 | 7 | 9.5 | 5 | tipo 1 simmetrico non mostrato | poliammide | nera | 53g |
| **PI1473723** | **14-7-3723** | 74 | 60 | 7 | 9.5 | 5 | tipo 2 come mostrato sotto | poliammide | nera | 53g |

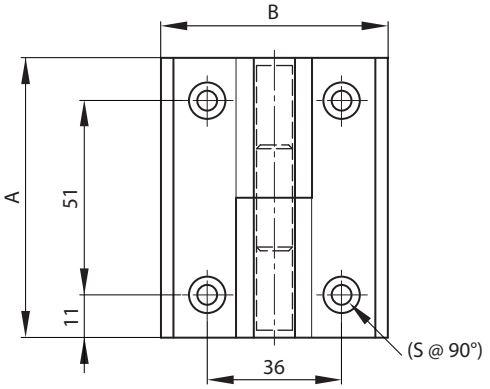


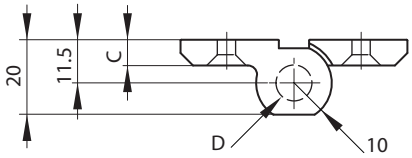

## Cerniere con viti in 2 parti

Con perno fisso in ottone e rondella in ottone zincato.

| N. Ordine | N. Articolo | A | B | C | Materiale | Finitura | Peso |
|---|---|---|---|---|---|---|---|
| **PI7213858** | **72-1-3858** | 33 | 10 | 16 | acciaio | zincata | 87g |

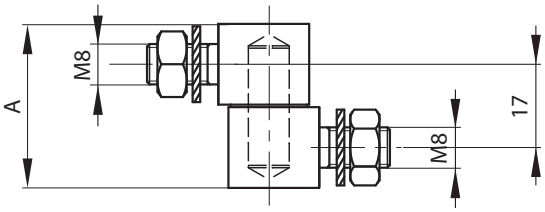


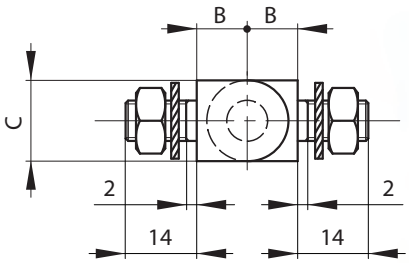

Con riserva di modifiche tecniche.

## Cerniere con viti in 3 parti

Con perno fisso in ottone e rondella in ottone zincato.

| N. Ordine | N. Articolo | A | B | C | D | E | Materiale | Finitura | Peso |
|---|---|---|---|---|---|---|---|---|---|
| **PI7213733** | **72-1-3733** | 49 | 10 | 16 | 22 | 20 | acciaio | zincata | 130g |
| **PI7213857** | **72-1-3857** | 49 | 10 | 16 | 14 | 22.5 | acciaio | zincata | 130g |

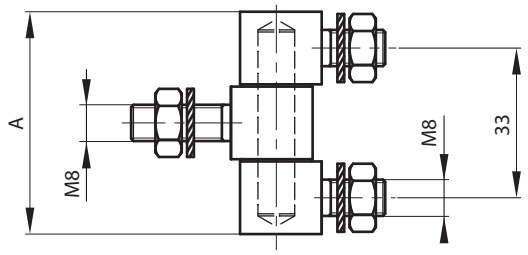


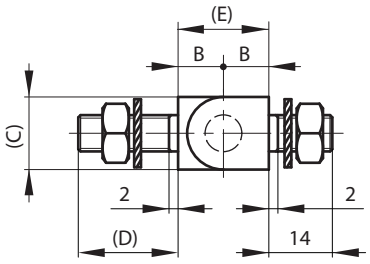

## Cerniere con viti in 3 parti

Con rondella e vite M6.

| N. Ordine | N. Articolo | A | B | C | Materiale | Finitura | Peso |
|---|---|---|---|---|---|---|---|
| **PI7213856** | **72-1-3856** | 36 | 6.5 | 12 | acciaio | grezza | 70g |

Con riserva di modifiche tecniche.

NICOTRA
E' UN MARCHIO HOMBERGER

## Cerniere con viti in 3 parti con piastra

Senza rondelle e dadi.

| N. Ordine | N. Articolo | A | B | C | Materiale | Finitura | Peso |
|---|---|---|---|---|---|---|---|
| **PI7213566** | **72-1-3566** | 36 | 6.5 | 12 | acciaio | grezza | 63g |

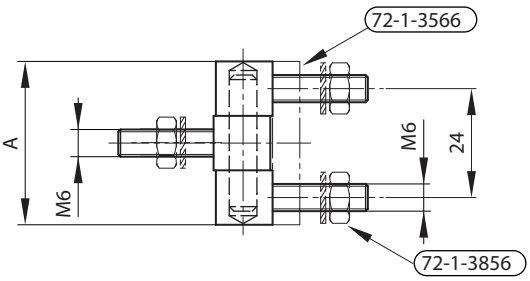


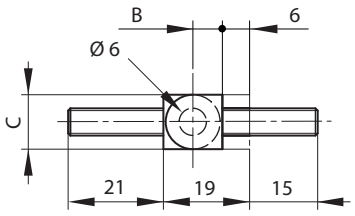

## Cerniera con perno per porta a parete

Per viti M5.

| N. Ordine | N. Articolo | A | B | C | Materiale | Finitura | Peso |
|---|---|---|---|---|---|---|---|
| **PI7274168** | **72-7-4168** | 63.5 | 17.5 | 15.1 | pressofusione in zinco | grezza | 80g |

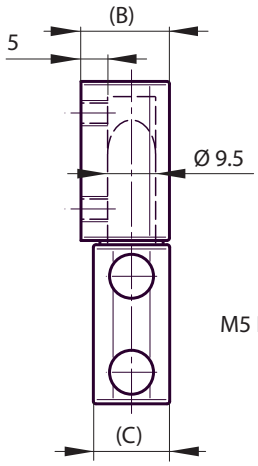


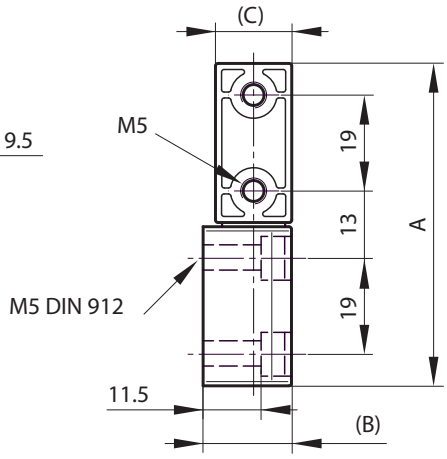


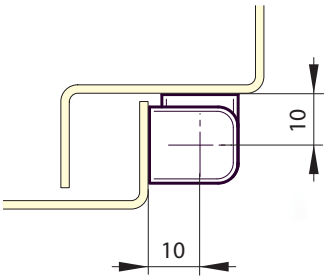

Con riserva di modifiche tecniche.

## Cerniera lift-off per porte adiacenti

| N. Ordine | N. Articolo | A | B | C | D | Note | Materiale | Finitura | Peso |
|---|---|---|---|---|---|---|---|---|---|
| **PI7274174** | **72-7-4174** | 50 | 35.7 | 4 | 6.4 | tipo 1 simmatrica non mostrata | pressofusione in zinco | nera | 230g |
| **PI7274175** | **72-7-4175** | 50 | 35.7 | 4 | 6.4 | tipo 2 come mostrato sotto | pressofusione in zinco | nera | 230g |

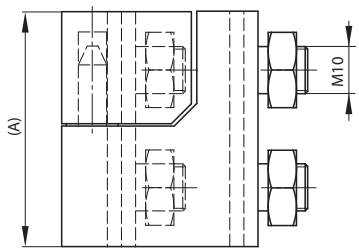


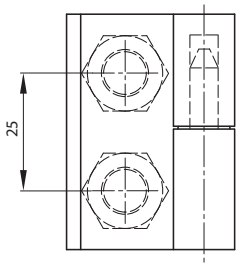


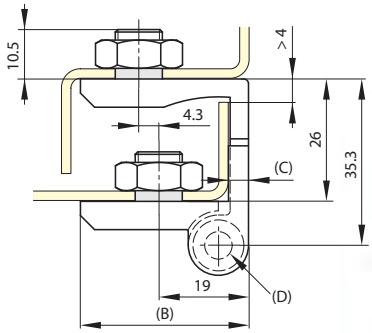

## Cerniere per porte vetrate



**Cerniera fornita con parti separate composta da:**
- Cerniera in ottone 25 x (30+18.5)
- Piastra in ottone 25x30
- Viti svasate M6 e connettore in ottone
- 2 viti svasate M4x10 in acciaio
- 2 rondelle in acciaio brunito
- 2 dadi M4
- Spessore del vetro: Max 5mm

| N. Ordine | N. Articolo | A | B | C | Materiale | Materiale Perno | Finitura | Peso |
|---|---|---|---|---|---|---|---|---|
| **PI7213753** | **72-1-3753** | 25 | 48.5 | 4 | acciaio inox | ottone | zincata nera | 53g |

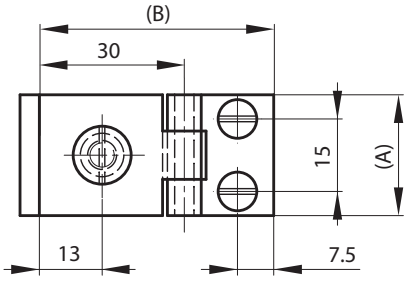


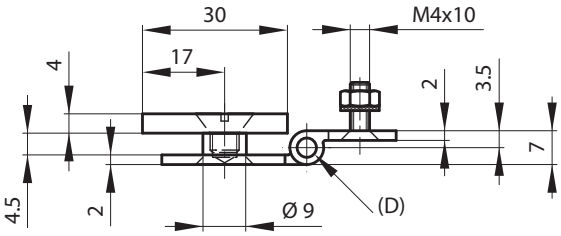

Con riserva di modifiche tecniche.

## Cerniera

| N. Ordine | N. Articolo | A | B | C | D | E | F | S | Materiale | Finitura | Peso |
|---|---|---|---|---|---|---|---|---|---|---|---|
| **PI5073736** | **50-7-3736** | 20 | 80 | 1.2 | 3 | 10 | 16 | 3 | acciaio | grezza | 22g |
| **PI5073737** | **50-7-3737** | 22 | 120 | 1.5 | 4.9 | 13.5 | 30 | 4 | acciaio | grezza | 36g |

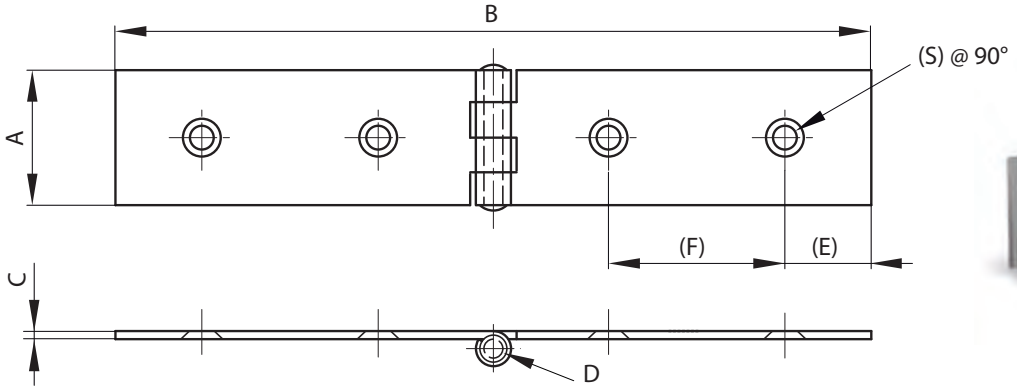

## Cerniera

Disponibile forata e non forata a seconda del N° articolo.

| N. Ordine | N. Articolo | A | B | C | D | E | F | S | Note | Materiale | Finitura | Peso |
|---|---|---|---|---|---|---|---|---|---|---|---|---|
| **PI5073339** | **50-7-3339** | 30 | 140 | 2.5 | 6 | 12.5 | 35 | 4 | forata | acciaio | zincata | 95g |
| **PI5073340** | **50-7-3340** | 30 | 160 | 3 | 6 | 13.5 | 45 | 4 | forata | acciaio | zincata | 127g |
| **PI5073343** | **50-7-3343** | 30 | 140 | 2.5 | 6 | | | | non forata | acciaio | grezza | 95g |
| **PI5073344** | **50-7-3344** | 30 | 160 | 3 | 6 | | | | non forata | acciaio | grezza | 130g |
| **PI5073346** | **50-7-3346** | 30 | 220 | 3 | 6 | | | | non forata | acciaio | grezza | 174g |

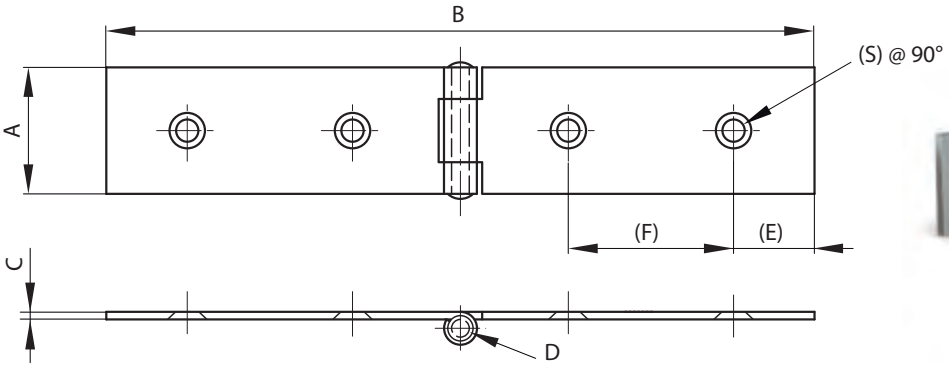

Con riserva di modifiche tecniche.

## Cerniera

| N. Ordine | N. Articolo | A | B | C | D | E | F | S | Note | Materiale | Finitura | Peso |
|---|---|---|---|---|---|---|---|---|---|---|---|---|
| **PI5073880** | **50-7-3880** | 25 | 140 | 1.5 | 3.5 | 11 | 46 | 3.5 | perno rivettato | acciaio | grezza | 45g |
| **PI5073881** | **50-7-3881** | 30 | 160 | 1.5 | 3.5 | 11 | 54 | 3.5 | | acciaio | grezza | 60g |
| **PI5073341** | **50-7-3341** | 30 | 190 | 2.5 | 6 | 12.5 | 60 | 4 | | acciaio | zincata | 150g |
| **PI5073342** | **50-7-3342** | 30 | 220 | 2.5 | 6 | 13.5 | 75 | 4 | | acciaio | zincata | 165g |

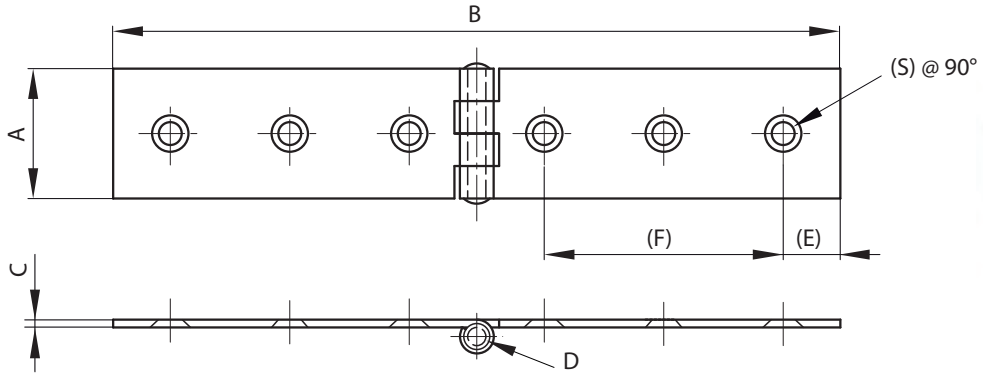

## Cerniera

| N. Ordine | N. Articolo | A | B | C | D | S | Materiale | Finitura | Peso |
|---|---|---|---|---|---|---|---|---|---|
| **PI5073332** | **50-7-3332** | 20 | 60 | 1.2 | 3 | 2.5 | acciaio | grezza | 13g |

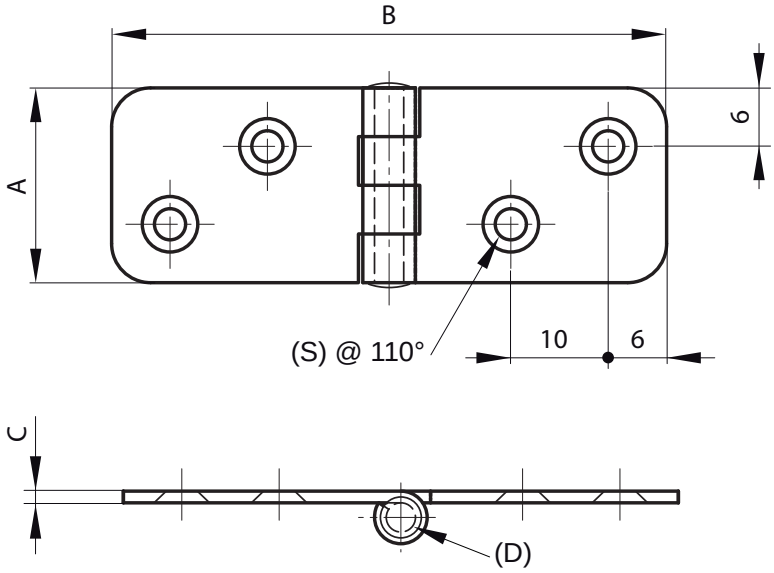

Con riserva di modifiche tecniche.

## Cerniera

Forata e svasata. Le svasature sulle due ali sono su lati opposti.

| N. Ordine | N. Articolo | A | B | C | D | E | Materiale | Finitura | Peso |
|---|---|---|---|---|---|---|---|---|---|
| **PI5073333** | **50-7-3333** | 30 | 130 | 1.5 | 6 | 4 | acciaio | grezza | 55g |
| **PI5073334** | **50-7-3334** | 40 | 190 | 2 | 8 | 4 | acciaio | grezza | 138g |

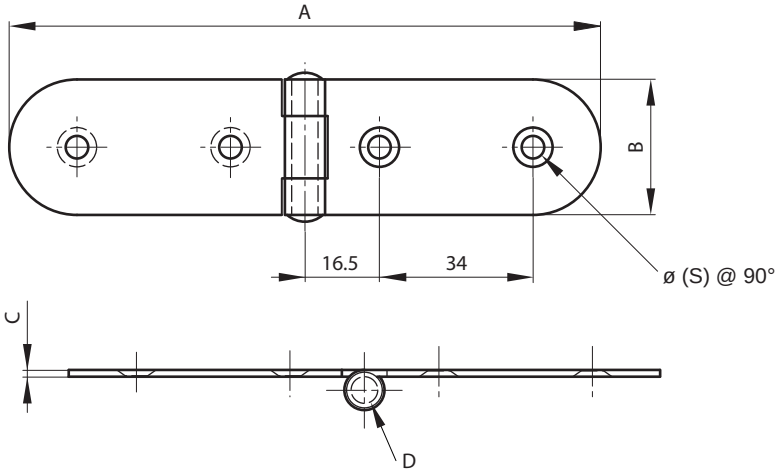

## Cerniera

| N. Ordine | N. Articolo | A | B | C | D | S | Materiale | Finitura | Peso |
|---|---|---|---|---|---|---|---|---|---|
| **PI5013313** | **50-1-3313** | 30 | 83 | 1.5 | 3.4 | 5.5 | acciaio | nichelato | 30g |

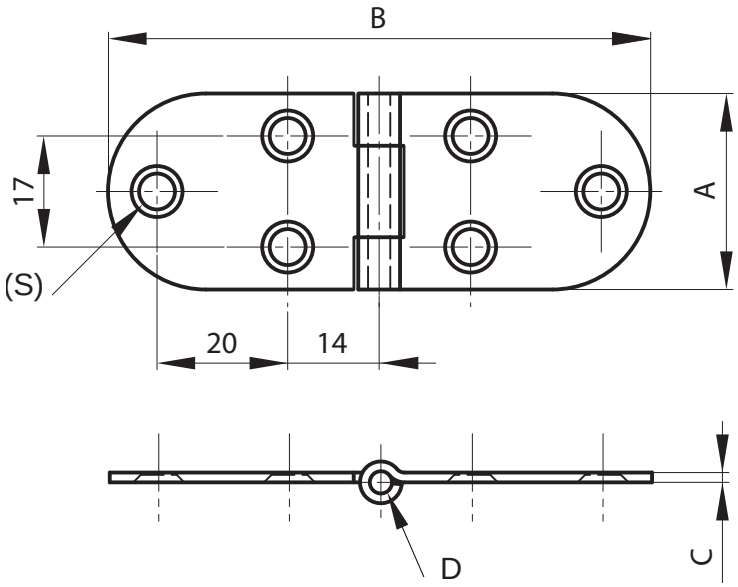

Con riserva di modifiche tecniche.

## Cerniera

| N. Ordine | N. Articolo | A | B | C | D | S | Materiale | Finitura | Peso |
|---|---|---|---|---|---|---|---|---|---|
| **PI5013312** | **50-1-3312** | 65 | 70 | 2 | 4 | 6.7 | acciaio | zincata | 81g |

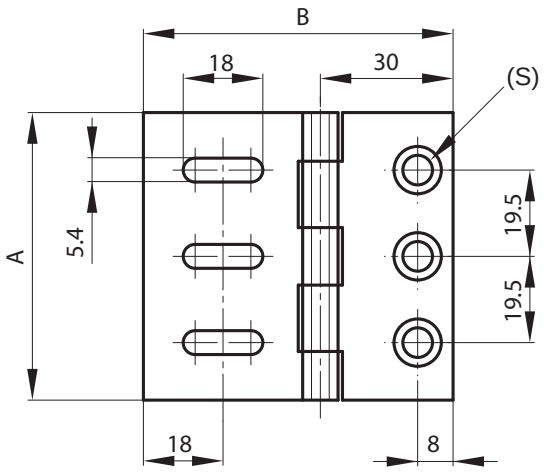


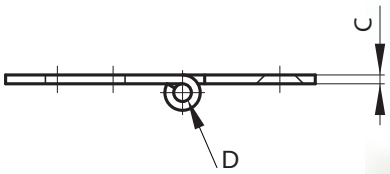

## Cerniera

Perno removibile

| N. Ordine | N. Articolo | A | B | C | D | Materiale | Finitura | Peso |
|---|---|---|---|---|---|---|---|---|
| **PI5213877** | **52-1-3877** | 60 | 94.5 | 1.5 | 4 | acciaio inox 304 | lucidata | 50g |

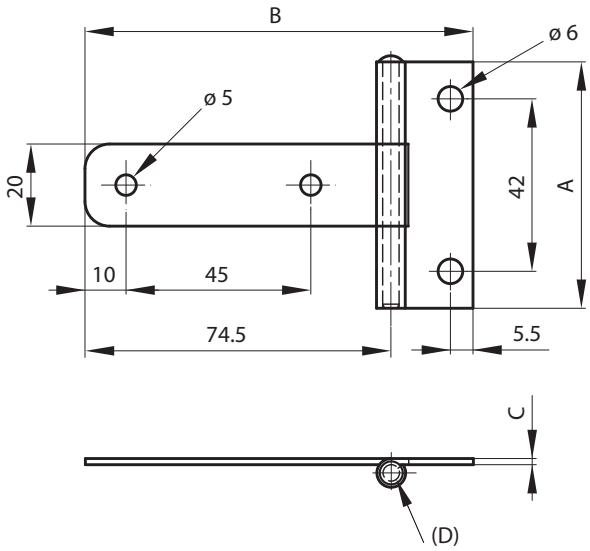

Con riserva di modifiche tecniche.

## Cerniera

| N. Ordine | N. Articolo | A | B | C | D | Materiale | Finitura | Peso |
|---|---|---|---|---|---|---|---|---|
| **PI5013308** | **50-1-3308** | 62 | 74 | 2 | 4.9 | acciaio | grezza | 54g |
| **PI5213769** | **52-1-3769** | 62 | 74 | 2 | 4.9 | acciaio inox 304 | grezza | 54g |

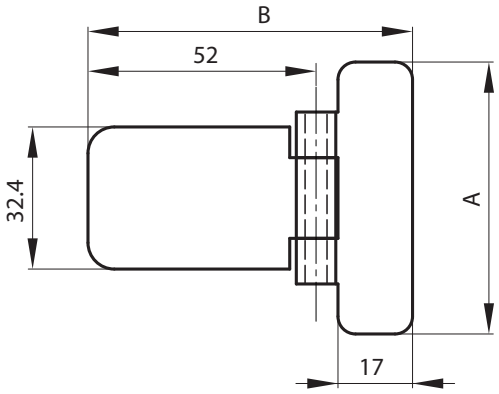


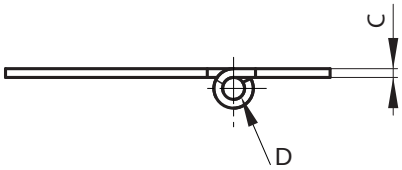

## Cerniera

Perno removibile

| N. Ordine | N. Articolo | A | B | C | D | Materiale | Finitura | Peso |
|---|---|---|---|---|---|---|---|---|
| **PI5013309** | **50-1-3309** | 62 | 44 | 2 | 4.9 | acciaio | grezza | 48g |

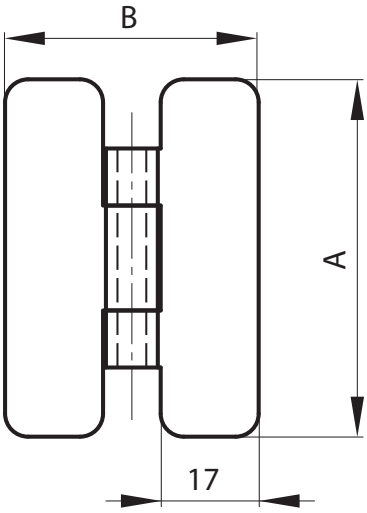


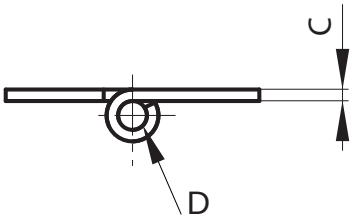

Con riserva di modifiche tecniche.

## Cerniera

Perno removibile in acciaio nichelato

| N. Ordine | N. Articolo | A | B | D | S | Materiale | Finitura | Peso |
|---|---|---|---|---|---|---|---|---|
| **PI5113300** | **51-1-3300** | 62 | 76.6 | 4.9 | 3.5 | alluminio | lucidata | 25g |
| **PI5313300** | **53-1-3300** | 62 | 76.6 | 4.9 | 3.5 | ottone | nichelato | 50g |

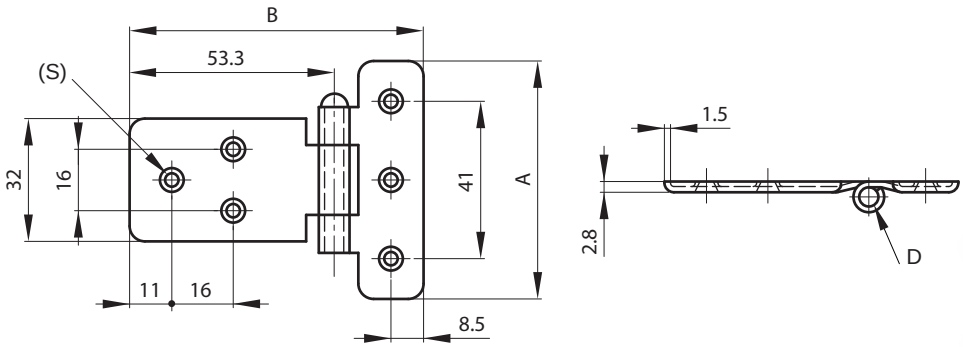

## Cerniera



Perno removibile in acciaio nichelato

| N. Ordine | N. Articolo | A | B | C | D | S | Materiale | Finitura | Peso |
|---|---|---|---|---|---|---|---|---|---|
| **PI7273327** | **72-7-3327** | 46 | 99 | 6 | 5 | 3.5 | pressofusione in zinco | cromata | 80g |

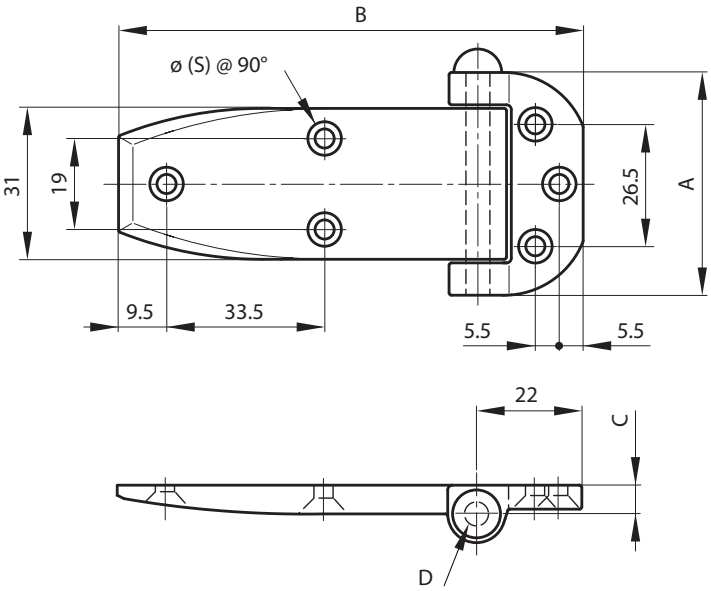

Con riserva di modifiche tecniche.

## Cerniera

Perno removibile in acciaio nichelato

| N. Ordine | N. Articolo | A | B | C | D | S | Materiale | Finitura | Peso |
|---|---|---|---|---|---|---|---|---|---|
| **PI7273328** | **72-7-3328** | 46 | 99 | 21.5 | 5 | 3.5 | pressofusione in zinco | cromata | 84g |

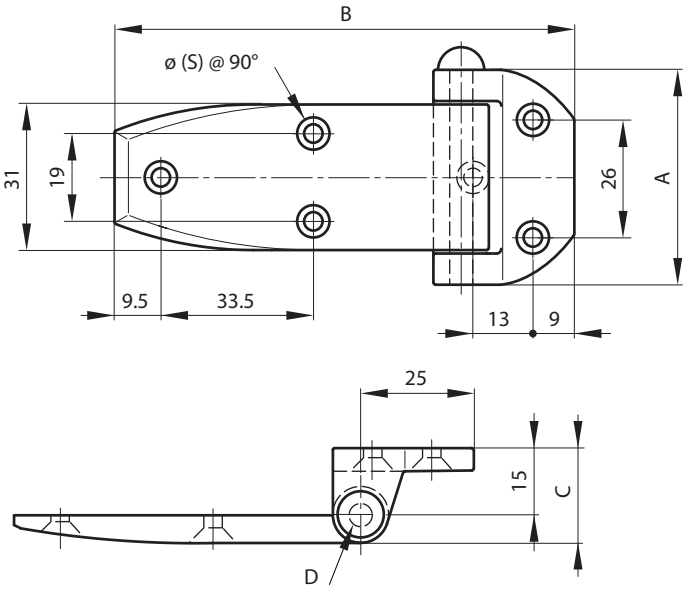

## Cerniera tubolare

| N. Ordine | N. Articolo | A | B | C | Note | Materiale | Finitura | Peso |
|---|---|---|---|---|---|---|---|---|
| **PI7013526** | **70-1-3526** | 144 | 16.9 | 49 | senza blocco | acciaio | zincata | 100g |

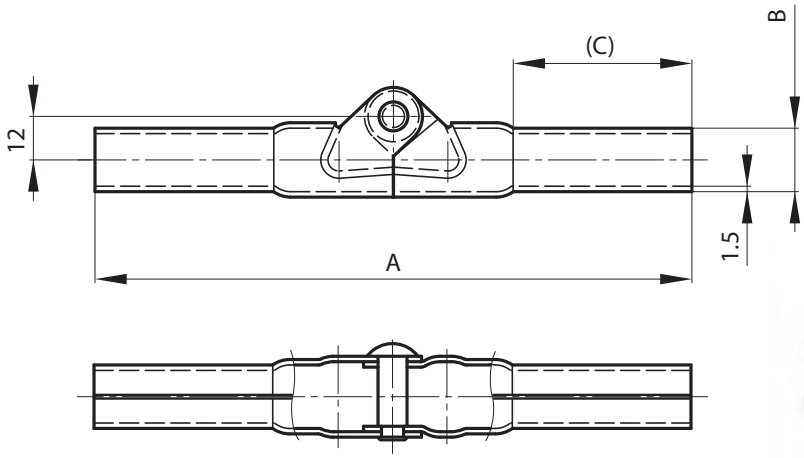

Con riserva di modifiche tecniche.

## Cerniere a bandiera con rondella

Cerniera a bandiera con rondella in ottone.

| N. Ordine | N. Articolo | A | B | C | D | E | Note | Materiale | Finitura | Peso |
|---|---|---|---|---|---|---|---|---|---|---|
| **PI1213634** | **12-1-3634** | 62 | 62 | 2.5 | 7 | 30 | tipo 2 come mostrato sotto | acciaio | grezza | 87g |
| **PI1213635** | **12-1-3635** | 62 | 62 | 2.5 | 7 | 30 | tipo 1 simmetrico non mostrato | acciaio | grezza | 87g |

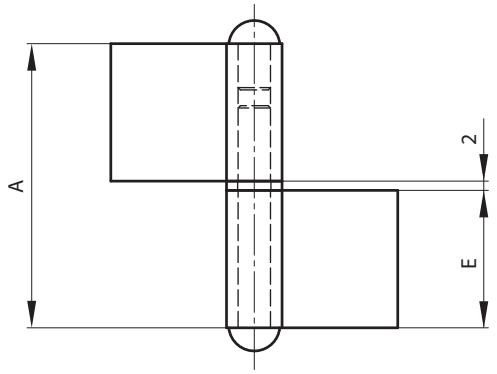


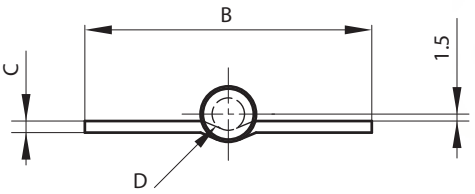

## Cerniere a bandiera senza rondella



| N. Ordine | N. Articolo | A | B | C | D | E | Materiale | Finitura | Peso |
|---|---|---|---|---|---|---|---|---|---|
| **PI1213303** | **12-1-3303** | 60 | 40 | 1.5 | 5.3 | 30 | acciaio | grezza | 38g |
| **PI1213849** | **12-1-3849** | 80 | 40 | 1.5 | 5.3 | 40 | acciaio | grezza | 51g |
| **PI1213304** | **12-1-3304** | 80 | 50 | 2 | 6 | 40 | acciaio | grezza | 74g |
| **PI1213769** | **12-1-3769** | 60 | 40 | 1.5 | 5.3 | 30 | acciaio inox 304 | grezza | 38g |
| **PI1213370** | **12-1-3370** | 80 | 50 | 2 | 6 | 40 | acciaio inox 304 | grezza | 74g |

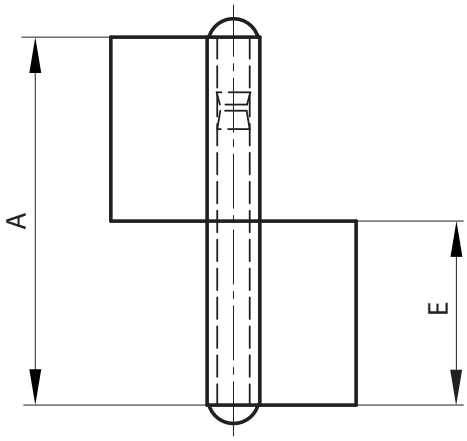


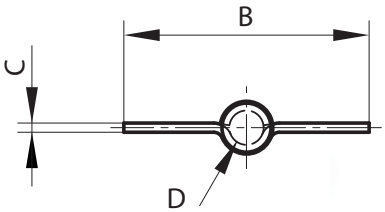

Con riserva di modifiche tecniche.

## Cerniere a bandiera con rondella

Cerniera a bandiera con rondella in ottone inclusa separatamente.

| N. Ordine | N. Articolo | A | B | C | D | E | Materiale | Finitura | Peso |
|---|---|---|---|---|---|---|---|---|---|
| **PI1213305** | **12-1-3305** | 61.5 | 40 | 1.5 | 5.3 | 30 | acciaio | grezza | 39g |
| **PI1213306** | **12-1-3306** | 81.5 | 50 | 2 | 6 | 40 | acciaio | grezza | 75g |
| **PI1213771** | **12-1-3771** | 61.5 | 40 | 1.5 | 5.3 | 30 | acciaio inox 304 | grezza | 39g |
| **PI1213772** | **12-1-3772** | 81.5 | 50 | 2 | 6 | 40 | acciaio inox 304 | grezza | 75g |

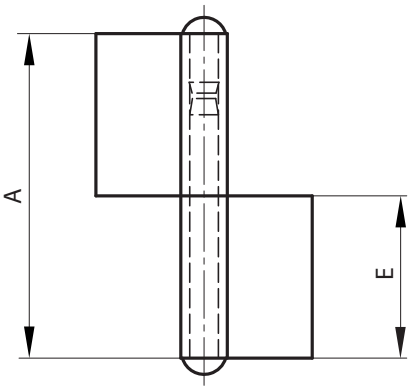


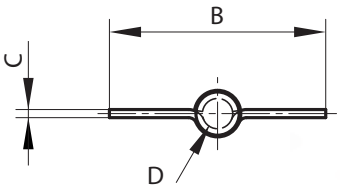

## Cerniere a bandiera senza rondella

| N. Ordine | N. Articolo | A | B | C | D | E | Note | Materiale | Finitura | Peso |
|---|---|---|---|---|---|---|---|---|---|---|
| **PI1213307** | **12-1-3307** | 60 | 40 | 1.5 | 5.3 | 30 | tipo 2 come mostrato sotto | acciaio | grezza | 39g |
| **PI1213308** | **12-1-3308** | 60 | 40 | 1.5 | 5.3 | 30 | tipo 1 simmetrico non mostrato | acciaio | grezza | 39g |
| **PI1213309** | **12-1-3309** | 80 | 48 | 2 | 6 | 40 | tipo 2 come mostrato sotto | acciaio | grezza | 76g |
| **PI1213310** | **12-1-3310** | 80 | 48 | 2 | 6 | 40 | tipo 1 simmetrico non mostrato | acciaio | grezza | 76g |

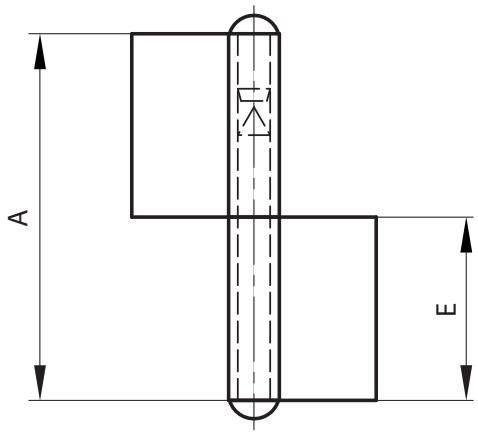


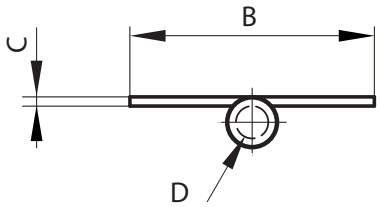

Con riserva di modifiche tecniche.

## Cerniere a bandiera con rondella

Cerniera a bandiera con rondella in ottone inclusa separatamente.

| N. Ordine | N. Articolo | A | B | C | D | E | Note | Materiale | Finitura | Peso |
|---|---|---|---|---|---|---|---|---|---|---|
| **PI1213311** | **12-1-3311** | 61.5 | 40 | 1.5 | 5.3 | 30 | tipo 2 come mostrato sotto | acciaio | grezza | 40g |
| **PI1213312** | **12-1-3312** | 61.5 | 40 | 1.5 | 5.3 | 30 | tipo 1 simmetrico non mostrato | acciaio | grezza | 40g |
| **PI1213313** | **12-1-3313** | 81.5 | 48 | 2 | 6 | 40 | tipo 2 come mostrato sotto | acciaio | grezza | 77g |
| **PI1213314** | **12-1-3314** | 81.5 | 48 | 2 | 6 | 40 | tipo 1 simmetrico non mostrato | acciaio | grezza | 77g |

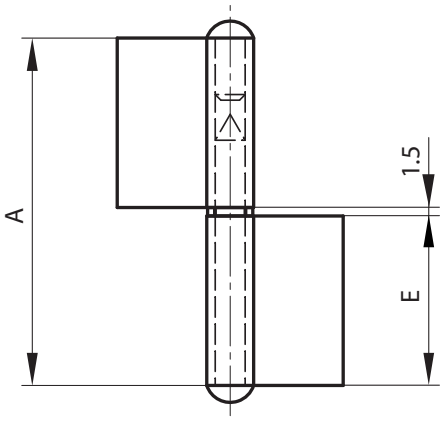


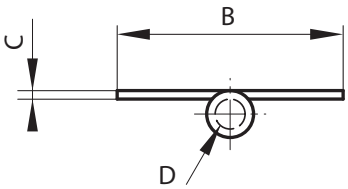

## Cerniere a bandiera con rondella

| N. Ordine | N. Articolo | A | B | C | D | E | Note | Materiale | Finitura | Peso |
|---|---|---|---|---|---|---|---|---|---|---|
| **PI1213315** | **12-1-3315** | 82 | 47 | 2 | 6 | 41 | tipo 2 come mostrato sotto | acciaio | grezza | 77g |
| **PI1213316** | **12-1-3316** | 82 | 47 | 2 | 6 | 41 | tipo 1 simmetrico non mostrato | acciaio | grezza | 77g |

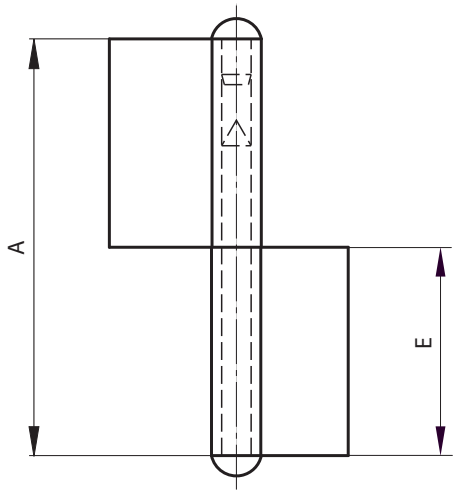


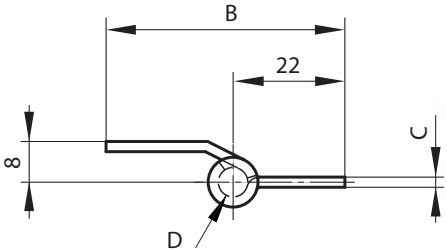

Con riserva di modifiche tecniche.

## Cerniera lift-off

Versioni forate e non forate.

| N. Ordine | N. Articolo | A | B | C | D | F | G | S | Note | Materiale | Finitura | Peso |
|---|---|---|---|---|---|---|---|---|---|---|---|---|
| **PI1473378** | **14-7-3378** | 50 | 30 | 1.2 | 4 | | | | tipo1simmetrica non mostrata/non forata | acciaio | grezza | 21g |
| **PI1473379** | **14-7-3379** | 50 | 30 | 1.2 | 4 | | | | tipo 2 come mostrato sotto/non forata | acciaio | grezza | 21g |
| **PI1473380** | **14-7-3380** | 60 | 40 | 1.5 | 4 | | | | tipo1simmetrica non mostrata/non forata | acciaio | grezza | 36g |
| **PI1473381** | **14-7-3381** | 60 | 40 | 1.5 | 4 | | | | tipo 2 come mostrato sotto/non forata | acciaio | grezza | 36g |
| **PI1473394** | **14-7-3394** | 50 | 30 | 1.2 | 4 | 6 | 34 | 2.5 | tipo1simmetrica non mostrata/non forata | acciaio | nichelata | 20g |
| **PI1473395** | **14-7-3395** | 50 | 30 | 1.2 | 4 | 6 | 34 | 2.5 | tipo 2 come mostrato sotto/forata | acciaio | nichelata | 20g |

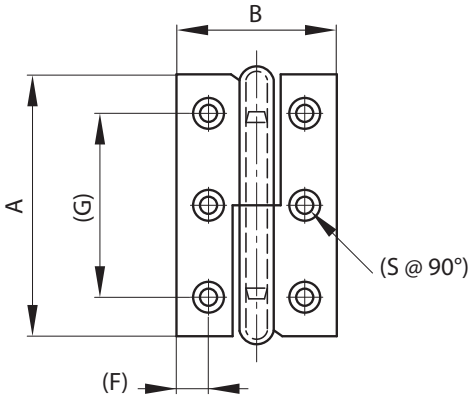


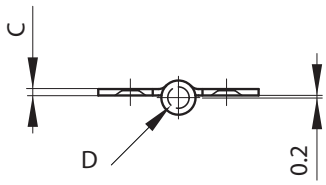

## Cerniere lift-off

| N. Ordine | N. Articolo | A | B | C | D | F | G | S | Note | Materiale | Finitura | Peso |
|---|---|---|---|---|---|---|---|---|---|---|---|---|
| **PI1473390** | **14-7-3390** | 30 | 40 | 1.2 | 4 | 7.7 | 15 | 3 | tipo 1 simmetrico non mostrato | acciaio | nichelato | 16g |
| **PI1473391** | **14-7-3391** | 30 | 40 | 1.2 | 4 | 7.7 | 15 | 3 | tipo 2 come mostrato sotto | acciaio | nichelato | 16g |

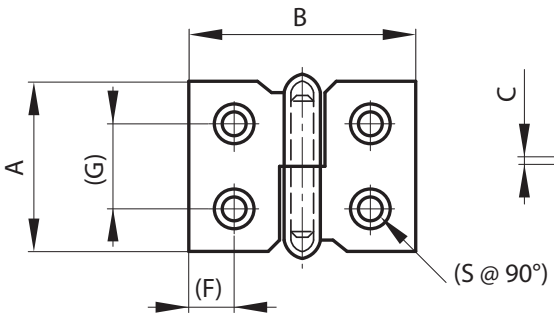


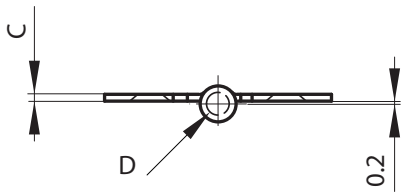

Con riserva di modifiche tecniche.

## Cerniere lift-off

| N. Ordine | N. Articolo | A | B | C | D | F | G | H | S | Note | Materiale | Finitura | Peso |
|---|---|---|---|---|---|---|---|---|---|---|---|---|---|
| **PI1473392** | **14-7-3392** | 40 | 50 | 1.5 | 4 | 7.5 | 13 | 24 | 3 | tipo 1 simmetrico non mostrato | acciaio | nichelata | 28g |
| **PI1473393** | **14-7-3393** | 40 | 50 | 1.5 | 4 | 7.5 | 13 | 24 | 3 | tipo2 come mostrato sotto | acciaio | nichelata | 28g |

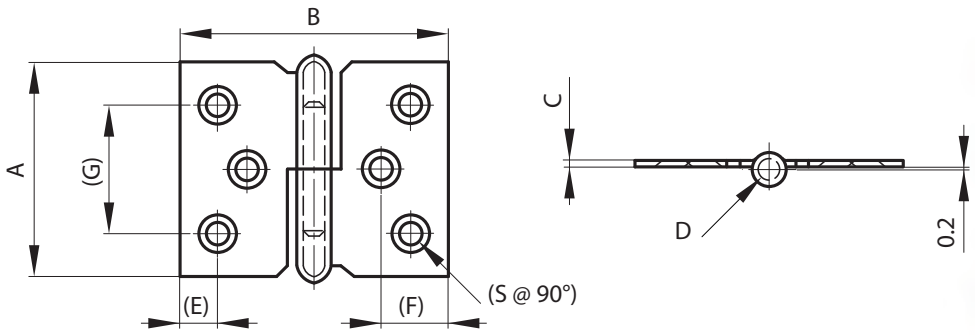

## Cerniere lift-off



| N. Ordine | N. Articolo | A | B | C | D | F | G | H | S | Note | Materiale | Finitura | Peso |
|---|---|---|---|---|---|---|---|---|---|---|---|---|---|
| **PI1473396** | **14-7-3396** | 60 | 40 | 1.5 | 4 | 5.5 | 7 | 46 | 3 | tipo 1 simmetrico non mostrato | acciaio | nichelata | 35g |
| **PI1473397** | **14-7-3397** | 60 | 40 | 1.5 | 4 | 5.5 | 7 | 46 | 3 | tipo 2 come mostrato sotto | acciaio | nichelata | 35g |
| **PI1473398** | **14-7-3398** | 70 | 45 | 1.5 | 4.5 | 5.7 | 7.5 | 54 | 4 | tipo 1 simmetrico non mostrato | acciaio | nichelata | 46g |
| **PI1473399** | **14-7-3399** | 70 | 45 | 1.5 | 4.5 | 5.7 | 7.5 | 54 | 4 | tipo 2 come mostrato sotto | acciaio | nichelata | 46g |
| **PI1473400** | **14-7-3400** | 80 | 50 | 1.5 | 5 | 7.2 | 9.2 | 62 | 4 | tipo 1 simmetrico non mostrato | acciaio | nichelata | 59g |
| **PI1473401** | **14-7-3401** | 80 | 50 | 1.5 | 5 | 7.2 | 9.2 | 62 | 4 | tipo 2 come mostrato sotto | acciaio | nichelata | 59g |

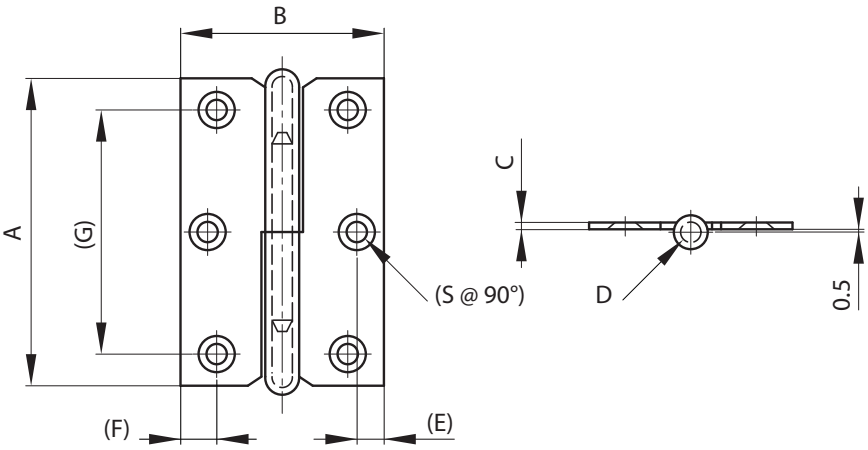

Con riserva di modifiche tecniche.

## Cerniere lift-off 80x80 in acciaio inox con 6 fori

**2 forme disponibili**
• versione con bordi squadrati
• versione con bordi arrotondati
solo la parte a vista è spazzolata

| N. Ordine | N. Articolo | A | B | C | D | S | Note | Materiale | Finitura | Peso |
|---|---|---|---|---|---|---|---|---|---|---|
| **PI1473727** | **14-7-3727** | 80 | 80 | 2.5 | 7 | 5.2 | tipo1simmetrico non mostrato/angoli squadrati | acciaio inox 304 | spazzolata | 175g |
| **PI1473728** | **14-7-3728** | 80 | 80 | 2.5 | 7 | 5.2 | tipo 2 come mostrato sotto/angoli squadrati | acciaio inox 304 | spazzolata | 175g |
| **PI1473729** | **14-7-3729** | 80 | 80 | 2.5 | 7 | 5.2 | tipo1simmetrico non mostrato/angoli arrotondati | acciaio inox 304 | spazzolata | 175g |
| **PI1473730** | **14-7-3730** | 80 | 80 | 2.5 | 7 | 5.2 | tipo 2 come mostrato sotto/angoli arrotondati | acciaio inox 304 | spazzolata | 175g |

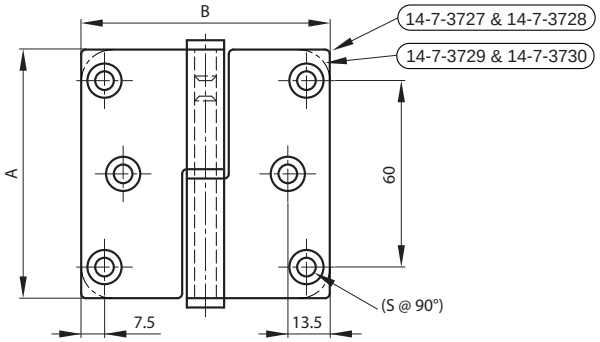


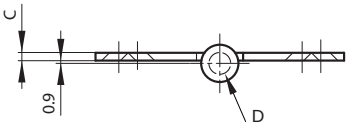

## Cerniere lift-off 100x100 in acciaio inox con 8 fori

**2 forme disponibili**
• versione con bordi squadrati
• versione con bordi arrotondati
solo la parte a vista è spazzolata

| N. Ordine | N. Articolo | A | B | C | D | S | Note | Materiale | Finitura | Peso |
|---|---|---|---|---|---|---|---|---|---|---|
| **PI1473675** | **14-7-3675** | 100 | 82 | 2.5 | 7 | 4.7 | tipo1simmetrico non mostrato/angoli squadrati | acciaio inox 304 | spazzolata | 220g |
| **PI1473677** | **14-7-3677** | 100 | 82 | 2.5 | 7 | 4.7 | tipo1simmetrico non mostrato/angoli arrotondati | acciaio inox 304 | spazzolata | 220g |
| **PI1473679** | **14-7-3679** | 100 | 82 | 2.5 | 7 | 4.7 | tipo 2 come mostrato sotto/angoli squadrati | acciaio inox 304 | spazzolata | 220g |
| **PI1473681** | **14-7-3681** | 100 | 82 | 2.5 | 7 | 4.7 | tipo 2 come mostrato sotto/angoli arrotondati | acciaio inox 304 | spazzolata | 220g |

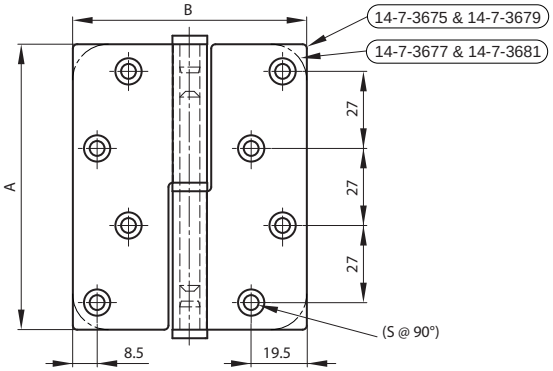


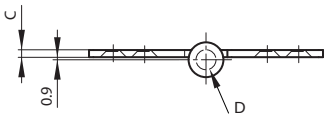

Con riserva di modifiche tecniche.

# Cerniere - 27850

In plastica, smontabile, sinistra.

**Materiale e finitura:**
perno in acciaio inox con finitura naturale
corpo in plastica nera rinforzata con fibra di vetro

**Nota:**
Tutte le cerniere possono essere fornite a richiesta con la sede per la scheda da inserire nella fessura dei profili in alluminio (dimensioni 6, 8 e 10).
In questo modo si facilita il montaggio assicurano la cerniera contro la rotazione e la rendono più resistente.

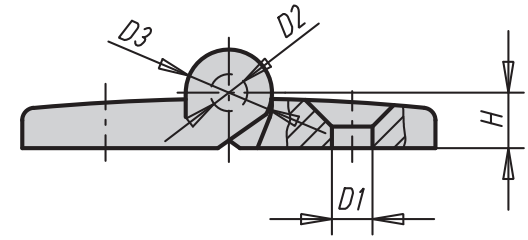


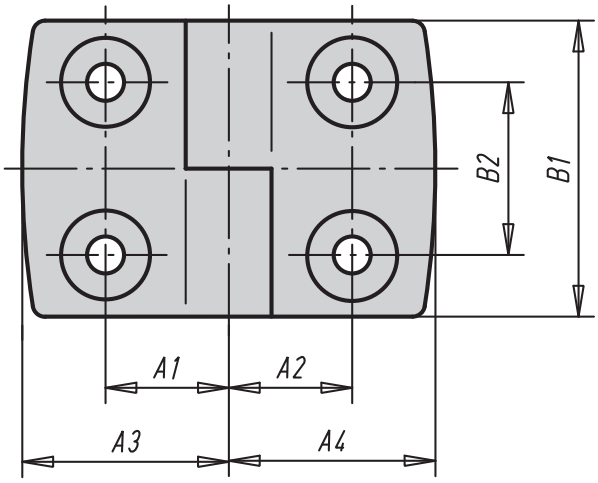


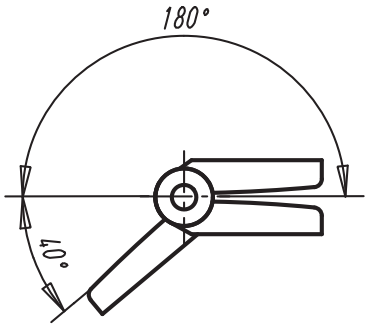


| N. Ordine | N. Articolo | A1 | A2 | A3 | A4 | B1 | B2 | D1 | D2 | D3 | H | Capacità di carico |
|---|---|---|---|---|---|---|---|---|---|---|---|---|
| **367570** | **27850-1251515** | 15 | 15 | 26 | 26 | 48 | 28 | 6,6 | 6 | 14 | 9 | 1200 |
| **367571** | **27850-1251518** | 15 | 17,5 | 26 | 29,5 | 48 | 28 | 6,6 | 6 | 14 | 9 | 1200 |
| **367572** | **27850-1251520** | 15 | 20 | 26 | 35,5 | 48 | 28 | 6,6 | 6 | 14 | 9 | 1200 |
| **367573** | **27850-1251523** | 15 | 22,5 | 26 | 38,5 | 48 | 28 | 6,6 | 6 | 14 | 9 | 1200 |
| **367574** | **27850-1251525** | 15 | 25 | 26 | 43,5 | 48 | 28 | 6,6 | 6 | 14 | 9 | 1200 |
| **367575** | **27850-1251528** | 15 | 27,5 | 26 | 48,5 | 48 | 28 | 6,6 | 6 | 14 | 9 | 1200 |
| **367576** | **27850-1251533** | 15 | 32,5 | 26 | 57,5 | 48 | 28 | 6,6 | 6 | 14 | 9 | 1200 |
| **367577** | **27850-1301815** | 17,5 | 15 | 29,5 | 26 | 48 | 28 | 6,6 | 6 | 14 | 9 | 1200 |
| **367578** | **27850-1301818** | 17,5 | 17,5 | 29,5 | 29,5 | 48 | 28 | 6,6 | 6 | 14 | 9 | 1200 |
| **367579** | **27850-1301820** | 17,5 | 20 | 29,5 | 35,5 | 48 | 28 | 6,6 | 6 | 14 | 9 | 1200 |

Con riserva di modifiche tecniche.



NICOTRA
E' UN MARCHIO HOMBERGER

## Cerniere - 27850

| N. Ordine | N. Articolo | A1 | A2 | A3 | A4 | B1 | B2 | D1 | D2 | D3 | H | Capacità di carico |
|---|---|---|---|---|---|---|---|---|---|---|---|---|
| **367580** | **27850-1301823** | 17,5 | 22,5 | 29,5 | 38,5 | 48 | 28 | 6,6 | 6 | 14 | 9 | 1200 |
| **367581** | **27850-1301825** | 17,5 | 25 | 29,5 | 43,5 | 48 | 28 | 6,6 | 6 | 14 | 9 | 1200 |
| **367582** | **27850-1301828** | 17,5 | 27,5 | 29,5 | 48,5 | 48 | 28 | 6,6 | 6 | 14 | 9 | 1200 |
| **367583** | **27850-1301833** | 17,5 | 32,5 | 29,5 | 57,5 | 48 | 28 | 6,6 | 6 | 14 | 9 | 1200 |
| **367584** | **27850-1352015** | 20 | 15 | 35,5 | 26 | 48 | 28 | 6,6 | 6 | 14 | 9 | 1200 |
| **367585** | **27850-1352018** | 20 | 17,5 | 35,5 | 29,5 | 48 | 28 | 6,6 | 6 | 14 | 9 | 1200 |
| **367586** | **27850-1352020** | 20 | 20 | 35,5 | 35,5 | 48 | 28 | 6,6 | 6 | 14 | 9 | 1200 |
| **367587** | **27850-1352023** | 20 | 22,5 | 35,5 | 38,5 | 48 | 28 | 6,6 | 6 | 14 | 9 | 1200 |
| **367588** | **27850-1352025** | 20 | 25 | 35,5 | 43,5 | 48 | 28 | 6,6 | 6 | 14 | 9 | 1200 |
| **367589** | **27850-1352028** | 20 | 27,5 | 35,5 | 48,5 | 48 | 28 | 6,6 | 6 | 14 | 9 | 1200 |
| **367590** | **27850-1352033** | 20 | 32,5 | 35,5 | 57,5 | 48 | 28 | 6,6 | 6 | 14 | 9 | 1200 |
| **367591** | **27850-1402315** | 22,5 | 15 | 38,5 | 26 | 48 | 28 | 6,6 | 6 | 14 | 9 | 1200 |
| **367592** | **27850-1402318** | 22,5 | 17,5 | 38,5 | 29,5 | 48 | 28 | 6,6 | 6 | 14 | 9 | 1200 |
| **367593** | **27850-1402320** | 22,5 | 20 | 38,5 | 35,5 | 48 | 28 | 6,6 | 6 | 14 | 9 | 1200 |
| **367594** | **27850-1402323** | 22,5 | 22,5 | 38,5 | 38,5 | 48 | 28 | 6,6 | 6 | 14 | 9 | 1200 |
| **367595** | **27850-1402325** | 22,5 | 25 | 38,5 | 43,5 | 48 | 28 | 6,6 | 6 | 14 | 9 | 1200 |
| **367596** | **27850-1402328** | 22,5 | 27,5 | 38,5 | 48,5 | 48 | 28 | 6,6 | 6 | 14 | 9 | 1200 |
| **367597** | **27850-1402333** | 22,5 | 32,5 | 38,5 | 57,5 | 48 | 28 | 6,6 | 6 | 14 | 9 | 1200 |
| **367598** | **27850-1452515** | 25 | 15 | 43,5 | 26 | 48 | 28 | 6,6 | 6 | 14 | 9 | 1200 |
| **367599** | **27850-1452518** | 25 | 17,5 | 43,5 | 29,5 | 48 | 28 | 6,6 | 6 | 14 | 9 | 1200 |
| **367600** | **27850-1452520** | 25 | 20 | 43,5 | 35,5 | 48 | 28 | 6,6 | 6 | 14 | 9 | 1200 |
| **367601** | **27850-1452523** | 25 | 22,5 | 43,5 | 38,5 | 48 | 28 | 6,6 | 6 | 14 | 9 | 1200 |
| **367602** | **27850-1452525** | 25 | 25 | 43,5 | 43,5 | 48 | 28 | 6,6 | 6 | 14 | 9 | 1200 |
| **367603** | **27850-1452528** | 25 | 27,5 | 43,5 | 48,5 | 48 | 28 | 6,6 | 6 | 14 | 9 | 1200 |
| **367604** | **27850-1452533** | 25 | 32,5 | 43,5 | 57,5 | 48 | 28 | 6,6 | 6 | 14 | 9 | 1200 |
| **367605** | **27850-1502815** | 27,5 | 15 | 48,5 | 26 | 48 | 28 | 6,6 | 6 | 14 | 9 | 1200 |
| **367606** | **27850-1502818** | 27,5 | 17,5 | 48,5 | 29,5 | 48 | 28 | 6,6 | 6 | 14 | 9 | 1200 |
| **367607** | **27850-1502820** | 27,5 | 20 | 48,5 | 35,5 | 48 | 28 | 6,6 | 6 | 14 | 9 | 1200 |
| **367608** | **27850-1502823** | 27,5 | 22,5 | 48,5 | 38,5 | 48 | 28 | 6,6 | 6 | 14 | 9 | 1200 |
| **367609** | **27850-1502825** | 27,5 | 25 | 48,5 | 43,5 | 48 | 28 | 6,6 | 6 | 14 | 9 | 1200 |
| **367610** | **27850-1502828** | 27,5 | 27,5 | 48,5 | 48,5 | 48 | 28 | 6,6 | 6 | 14 | 9 | 1200 |
| **367611** | **27850-1502833** | 27,5 | 32,5 | 48,5 | 57,5 | 48 | 28 | 6,6 | 6 | 14 | 9 | 1200 |
| **367612** | **27850-1603315** | 32,5 | 15 | 57,5 | 26 | 48 | 28 | 6,6 | 6 | 14 | 9 | 1200 |
| **367613** | **27850-1603318** | 32,5 | 17,5 | 57,5 | 29,5 | 48 | 28 | 6,6 | 6 | 14 | 9 | 1200 |
| **367614** | **27850-1603320** | 32,5 | 20 | 57,5 | 35,5 | 48 | 28 | 6,6 | 6 | 14 | 9 | 1200 |
| **367615** | **27850-1603323** | 32,5 | 22,5 | 57,5 | 38,5 | 48 | 28 | 6,6 | 6 | 14 | 9 | 1200 |
| **367616** | **27850-1603325** | 32,5 | 25 | 57,5 | 43,5 | 48 | 28 | 6,6 | 6 | 14 | 9 | 1200 |
| **367617** | **27850-1603328** | 32,5 | 27,5 | 57,5 | 48,5 | 48 | 28 | 6,6 | 6 | 14 | 9 | 1200 |
| **367618** | **27850-1603333** | 32,5 | 32,5 | 57,5 | 57,5 | 48 | 28 | 6,6 | 6 | 14 | 9 | 1200 |



Con riserva di modifiche tecniche.

NICOTRA
E' UN MARCHIO HOMBERGER

# Cerniere - 27850

In plastica, smontabile, destra.

**Materiale e finitura:**
perno in acciaio inox con finitura naturale
corpo in plastica nera rinforzata con fibra di vetro

**Nota:**
Tutte le cerniere possono essere fornite a richiesta con la sede per la scheda da inserire nella fessura dei profili in alluminio (dimensioni 6, 8 e 10).
In questo modo si facilita il montaggio assicurano la cerniera contro la rotazione e la rendono più resistente.

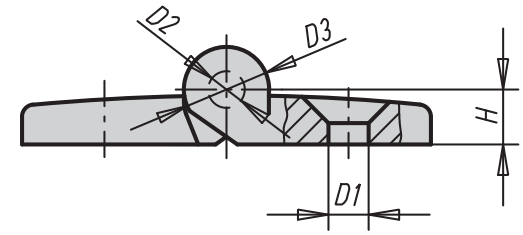


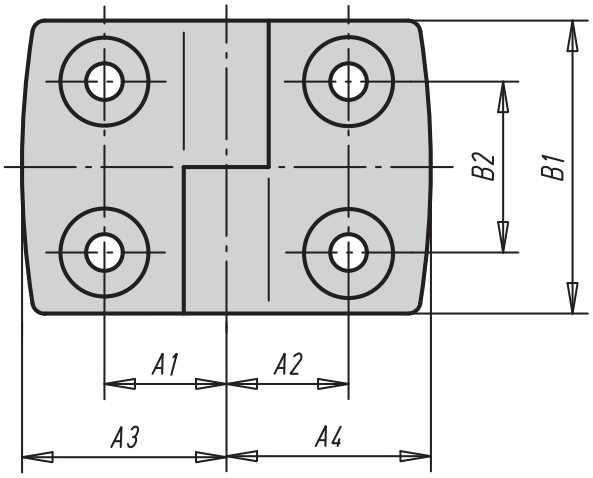


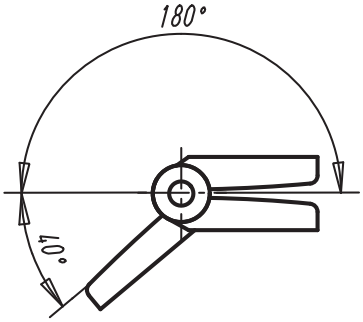


| N. Ordine | N. Articolo | A1 | A2 | A3 | A4 | B1 | B2 | D1 | D2 | D3 | H | Capacità di carico |
|---|---|---|---|---|---|---|---|---|---|---|---|---|
| **367619** | **27850-2251515** | 15 | 15 | 26 | 26 | 48 | 28 | 6,6 | 6 | 14 | 9 | 1200 |
| **367620** | **27850-2251518** | 15 | 17,5 | 26 | 29,5 | 48 | 28 | 6,6 | 6 | 14 | 9 | 1200 |
| **367621** | **27850-2251520** | 15 | 20 | 26 | 35,5 | 48 | 28 | 6,6 | 6 | 14 | 9 | 1200 |
| **367622** | **27850-2251523** | 15 | 22,5 | 26 | 38,5 | 48 | 28 | 6,6 | 6 | 14 | 9 | 1200 |
| **367623** | **27850-2251525** | 15 | 25 | 26 | 43,5 | 48 | 28 | 6,6 | 6 | 14 | 9 | 1200 |
| **367624** | **27850-2251528** | 15 | 27,5 | 26 | 48,5 | 48 | 28 | 6,6 | 6 | 14 | 9 | 1200 |
| **367625** | **27850-2251533** | 15 | 32,5 | 26 | 57,5 | 48 | 28 | 6,6 | 6 | 14 | 9 | 1200 |
| **367626** | **27850-2301815** | 17,5 | 15 | 29,5 | 26 | 48 | 28 | 6,6 | 6 | 14 | 9 | 1200 |
| **367627** | **27850-2301818** | 17,5 | 17,5 | 29,5 | 29,5 | 48 | 28 | 6,6 | 6 | 14 | 9 | 1200 |
| **367628** | **27850-2301820** | 17,5 | 20 | 29,5 | 35,5 | 48 | 28 | 6,6 | 6 | 14 | 9 | 1200 |

Con riserva di modifiche tecniche.



NICOTRA
E' UN MARCHIO HOMBERGER

## Cerniere - 27850

| N. Ordine | N. Articolo | A1 | A2 | A3 | A4 | B1 | B2 | D1 | D2 | D3 | H | Capacità di carico |
|---|---|---|---|---|---|---|---|---|---|---|---|---|
| **367629** | **27850-2301823** | 17,5 | 22,5 | 29,5 | 38,5 | 48 | 28 | 6,6 | 6 | 14 | 9 | 1200 |
| **367630** | **27850-2301825** | 17,5 | 25 | 29,5 | 43,5 | 48 | 28 | 6,6 | 6 | 14 | 9 | 1200 |
| **367631** | **27850-2301828** | 17,5 | 27,5 | 29,5 | 48,5 | 48 | 28 | 6,6 | 6 | 14 | 9 | 1200 |
| **367632** | **27850-2301833** | 17,5 | 32,5 | 29,5 | 57,5 | 48 | 28 | 6,6 | 6 | 14 | 9 | 1200 |
| **367633** | **27850-2352015** | 20 | 15 | 35,5 | 26 | 48 | 28 | 6,6 | 6 | 14 | 9 | 1200 |
| **367634** | **27850-2352018** | 20 | 17,5 | 35,5 | 29,5 | 48 | 28 | 6,6 | 6 | 14 | 9 | 1200 |
| **367635** | **27850-2352020** | 20 | 20 | 35,5 | 35,5 | 48 | 28 | 6,6 | 6 | 14 | 9 | 1200 |
| **367636** | **27850-2352023** | 20 | 22,5 | 35,5 | 38,5 | 48 | 28 | 6,6 | 6 | 14 | 9 | 1200 |
| **367637** | **27850-2352025** | 20 | 25 | 35,5 | 43,5 | 48 | 28 | 6,6 | 6 | 14 | 9 | 1200 |
| **367638** | **27850-2352028** | 20 | 27,5 | 35,5 | 48,5 | 48 | 28 | 6,6 | 6 | 14 | 9 | 1200 |
| **367639** | **27850-2352033** | 20 | 32,5 | 35,5 | 57,5 | 48 | 28 | 6,6 | 6 | 14 | 9 | 1200 |
| **367640** | **27850-2402315** | 22,5 | 15 | 38,5 | 26 | 48 | 28 | 6,6 | 6 | 14 | 9 | 1200 |
| **367641** | **27850-2402318** | 22,5 | 17,5 | 38,5 | 29,5 | 48 | 28 | 6,6 | 6 | 14 | 9 | 1200 |
| **367642** | **27850-2402320** | 22,5 | 20 | 38,5 | 35,5 | 48 | 28 | 6,6 | 6 | 14 | 9 | 1200 |
| **367643** | **27850-2402323** | 22,5 | 22,5 | 38,5 | 38,5 | 48 | 28 | 6,6 | 6 | 14 | 9 | 1200 |
| **367644** | **27850-2402325** | 22,5 | 25 | 38,5 | 43,5 | 48 | 28 | 6,6 | 6 | 14 | 9 | 1200 |
| **367645** | **27850-2402328** | 22,5 | 27,5 | 38,5 | 48,5 | 48 | 28 | 6,6 | 6 | 14 | 9 | 1200 |
| **367646** | **27850-2402333** | 22,5 | 32,5 | 38,5 | 57,5 | 48 | 28 | 6,6 | 6 | 14 | 9 | 1200 |
| **367647** | **27850-2452515** | 25 | 15 | 43,5 | 26 | 48 | 28 | 6,6 | 6 | 14 | 9 | 1200 |
| **367648** | **27850-2452518** | 25 | 17,5 | 43,5 | 29,5 | 48 | 28 | 6,6 | 6 | 14 | 9 | 1200 |
| **367649** | **27850-2452520** | 25 | 20 | 43,5 | 35,5 | 48 | 28 | 6,6 | 6 | 14 | 9 | 1200 |
| **367650** | **27850-2452523** | 25 | 22,5 | 43,5 | 38,5 | 48 | 28 | 6,6 | 6 | 14 | 9 | 1200 |
| **367651** | **27850-2452525** | 25 | 25 | 43,5 | 43,5 | 48 | 28 | 6,6 | 6 | 14 | 9 | 1200 |
| **367652** | **27850-2452528** | 25 | 27,5 | 43,5 | 48,5 | 48 | 28 | 6,6 | 6 | 14 | 9 | 1200 |
| **367653** | **27850-2452533** | 25 | 32,5 | 43,5 | 57,5 | 48 | 28 | 6,6 | 6 | 14 | 9 | 1200 |
| **367654** | **27850-2502815** | 27,5 | 15 | 48,5 | 26 | 48 | 28 | 6,6 | 6 | 14 | 9 | 1200 |
| **367655** | **27850-2502818** | 27,5 | 17,5 | 48,5 | 29,5 | 48 | 28 | 6,6 | 6 | 14 | 9 | 1200 |
| **367656** | **27850-2502820** | 27,5 | 20 | 48,5 | 35,5 | 48 | 28 | 6,6 | 6 | 14 | 9 | 1200 |
| **367657** | **27850-2502823** | 27,5 | 22,5 | 48,5 | 38,5 | 48 | 28 | 6,6 | 6 | 14 | 9 | 1200 |
| **367658** | **27850-2502825** | 27,5 | 25 | 48,5 | 43,5 | 48 | 28 | 6,6 | 6 | 14 | 9 | 1200 |
| **367659** | **27850-2502828** | 27,5 | 27,5 | 48,5 | 48,5 | 48 | 28 | 6,6 | 6 | 14 | 9 | 1200 |
| **367660** | **27850-2502833** | 27,5 | 32,5 | 48,5 | 57,5 | 48 | 28 | 6,6 | 6 | 14 | 9 | 1200 |
| **367661** | **27850-2603315** | 32,5 | 15 | 57,5 | 26 | 48 | 28 | 6,6 | 6 | 14 | 9 | 1200 |
| **367662** | **27850-2603318** | 32,5 | 17,5 | 57,5 | 29,5 | 48 | 28 | 6,6 | 6 | 14 | 9 | 1200 |
| **367663** | **27850-2603320** | 32,5 | 20 | 57,5 | 35,5 | 48 | 28 | 6,6 | 6 | 14 | 9 | 1200 |
| **367664** | **27850-2603323** | 32,5 | 22,5 | 57,5 | 38,5 | 48 | 28 | 6,6 | 6 | 14 | 9 | 1200 |
| **367665** | **27850-2603325** | 32,5 | 25 | 57,5 | 43,5 | 48 | 28 | 6,6 | 6 | 14 | 9 | 1200 |
| **367666** | **27850-2603328** | 32,5 | 27,5 | 57,5 | 48,5 | 48 | 28 | 6,6 | 6 | 14 | 9 | 1200 |
| **367667** | **27850-2603333** | 32,5 | 32,5 | 57,5 | 57,5 | 48 | 28 | 6,6 | 6 | 14 | 9 | 1200 |



Con riserva di modifiche tecniche.

NICOTRA
E' UN MARCHIO HOMBERGER

# Cerniere - 27852

In plastica.

**Materiale e finitura:**
perno in acciaio inox con finitura naturale
corpo in plastica nera rinforzata con fibra di vetro

**Nota:**
Cerniere con ali di differente lunghezza possono essere utilizzate sia a destra che a sinistra
Tutte le cerniere possono essere fornite a richiesta con la sede per la scheda da inserire nella fessura dei profili in alluminio (dimensioni 6, 8 e 10).In questo modo si facilita il montaggio assicurano la cerniera contro la rotazione e la rendono più resistente.

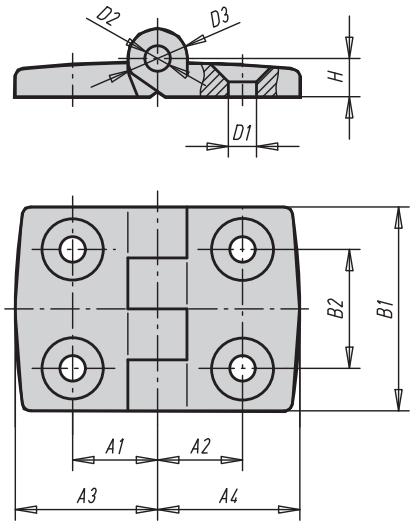


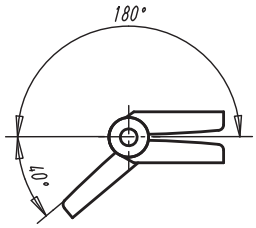

| N. Ordine | N. Articolo | A1 | A2 | A3 | A4 | B1 | B2 | D1 | D2 | D3 | H | Capacità di carico |
|---|---|---|---|---|---|---|---|---|---|---|---|---|
| **367670** | **27852-201212** | 11,5 | 11,5 | 19,5 1 | 9,5 | 30 | 14 | 4,2 | 3 | 8 | 5,5 | 400 |
| **367671** | **27852-251515** | 15 | 15 | 26 | 26 | 48 | 28 | 6,6 | 6 | 14 | 9 | 1200 |
| **367672** | **27852-251518** | 15 | 17,5 | 26 | 29,5 | 48 | 28 | 6,6 | 6 | 14 | 9 | 1200 |
| **367673** | **27852-251520** | 15 | 20 | 26 | 35,5 | 48 | 28 | 6,6 | 6 | 14 | 9 | 1200 |
| **367674** | **27852-251523** | 15 | 22,5 | 26 | 38,5 | 48 | 28 | 6,6 | 6 | 14 | 9 | 1200 |
| **367675** | **27852-251525** | 15 | 25 | 26 | 43,5 | 48 | 28 | 6,6 | 6 | 14 | 9 | 1200 |
| **367676** | **27852-251528** | 15 | 27,5 | 26 | 48,5 | 48 | 28 | 6,6 | 6 | 14 | 9 | 1200 |
| **367677** | **27852-251533** | 15 | 32,5 | 26 | 57,5 | 48 | 28 | 6,6 | 6 | 14 | 9 | 1200 |
| **367678** | **27852-301818** | 17,5 | 17,5 | 29,5 | 29,5 | 48 | 28 | 6,6 | 6 | 14 | 9 | 1200 |
| **367679** | **27852-301820** | 17,5 | 20 | 29,5 | 35,5 | 48 | 28 | 6,6 | 6 | 14 | 9 | 1200 |
| **367680** | **27852-301823** | 17,5 | 22,5 | 29,5 | 38,5 | 48 | 28 | 6,6 | 6 | 14 | 9 | 1200 |
| **367681** | **27852-301825** | 17,5 | 25 | 29,5 | 43,5 | 48 | 28 | 6,6 | 6 | 14 | 9 | 1200 |
| **367682** | **27852-301828** | 17,5 | 27,5 | 29,5 | 48,5 | 48 | 28 | 6,6 | 6 | 14 | 9 | 1200 |
| **367683** | **27852-301833** | 17,5 | 32,5 | 29,5 | 57,5 | 48 | 28 | 6,6 | 6 | 14 | 9 | 1200 |
| **367684** | **27852-352020** | 20 | 20 | 35,5 | 35,5 | 48 | 28 | 6,6 | 6 | 14 | 9 | 1200 |
| **367685** | **27852-352023** | 20 | 22,5 | 35,5 | 38,5 | 48 | 28 | 6,6 | 6 | 14 | 9 | 1200 |
| **367686** | **27852-352025** | 20 | 25 | 35,5 | 43,5 | 48 | 28 | 6,6 | 6 | 14 | 9 | 1200 |
| **367687** | **27852-352028** | 20 | 27,5 | 35,5 | 48,5 | 48 | 28 | 6,6 | 6 | 14 | 9 | 1200 |
| **367688** | **27852-352033** | 20 | 32,5 | 35,5 | 57,5 | 48 | 28 | 6,6 | 6 | 14 | 9 | 1200 |
| **367689** | **27852-402323** | 22,5 | 22,5 | 38,5 | 38,5 | 48 | 28 | 6,6 | 6 | 14 | 9 | 1200 |
| **367690** | **27852-402325** | 22,5 | 25 | 38,5 | 43,5 | 48 | 28 | 6,6 | 6 | 14 | 9 | 1200 |
| **367691** | **27852-402328** | 22,5 | 27,5 | 38,5 | 48,5 | 48 | 28 | 6,6 | 6 | 14 | 9 | 1200 |
| **367692** | **27852-402333** | 22,5 | 32,5 | 38,5 | 57,5 | 48 | 28 | 6,6 | 6 | 14 | 9 | 1200 |
| **367693** | **27852-452525** | 25 | 25 | 43,5 | 43,5 | 48 | 28 | 6,6 | 6 | 14 | 9 | 1200 |
| **367694** | **27852-452528** | 25 | 27,5 | 43,5 | 48,5 | 48 | 28 | 6,6 | 6 | 14 | 9 | 1200 |
| **367695** | **27852-452533** | 25 | 32,5 | 43,5 | 57,5 | 48 | 28 | 6,6 | 6 | 14 | 9 | 1200 |
| **367696** | **27852-502828** | 27,5 | 27,5 | 48,5 | 48,5 | 48 | 28 | 6,6 | 6 | 14 | 9 | 1200 |
| **367697** | **27852-502833** | 27,5 | 32,5 | 48,5 | 57,5 | 48 | 28 | 6,6 | 6 | 14 | 9 | 1200 |
| **367698** | **27852-603333** | 32,5 | 32,5 | 57,5 | 57,5 | 48 | 28 | 6,6 | 6 | 14 | 9 | 1200 |



Con riserva di modifiche tecniche.

NICOTRA
E' UN MARCHIO HOMBERGER

# Cerniere - 27853

In plastica, con leva di bloccaggio.

**Materiale e finitura:**
perno in acciaio con finitura naturale
corpo in plastica nera rinforzata con fibra di vetro
leva di bloccaggio in plastica nera rinforzata con fibra di vetro
meccanica in acciaio con finitura naturale.

**Nota:**
Le cerniere possono essere bloccate in qualsiasi posizione grazie alla leva di bloccaggio. Su richiesta possono essere fornite con la sede per la scheda da inserire nella fessura dei profili in alluminio (dimensioni 6, 8 e 10).

| N. Ordine | N. Articolo | A1 | A2 | A3 | A4 | Capacità di carico |
|---|---|---|---|---|---|---|
| **367700** | **27853-251515** | 15 | 15 | 26 | 26 | 1200 |
| **367701** | **27853-301818** | 17,5 | 17,5 | 29,5 | 29,5 | 1200 |
| **367702** | **27853-352020** | 20 | 20 | 36 | 36 | 1200 |
| **367703** | **27853-402323** | 22,5 | 22,5 | 38,5 | 38,5 | 1200 |
| **367704** | **27853-452525** | 25 | 25 | 43,5 | 43,5 | 1200 |
| **367705** | **27853-502828** | 27,5 | 27,5 | 48,5 | 48,5 | 1200 |
| **367706** | **27853-603333** | 32,5 | 32,5 | 57,5 | 57,5 | 1200 |



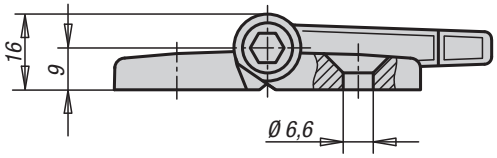


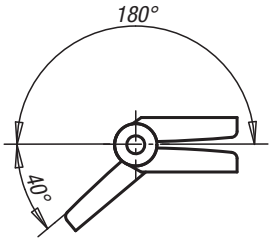


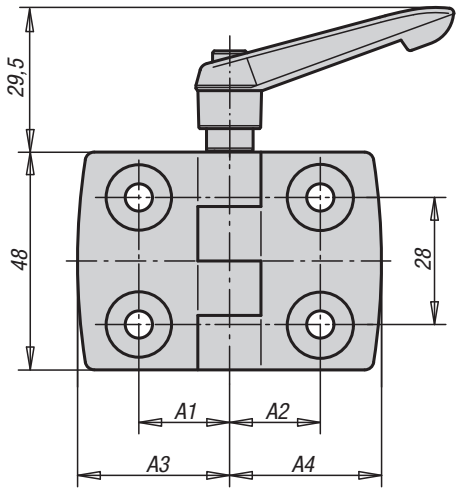

Con riserva di modifiche tecniche.

## Cerniere - 27854

In plastica, con fori asolati.

**Materiale e finitura:**
perno in acciaio inox con finitura naturale
corpo in plastica nera rinforzata con fibra di vetro

**Nota:**
La regolazione orizzontale della cerniera grazie al foro asolato consente un montaggio ottimale.

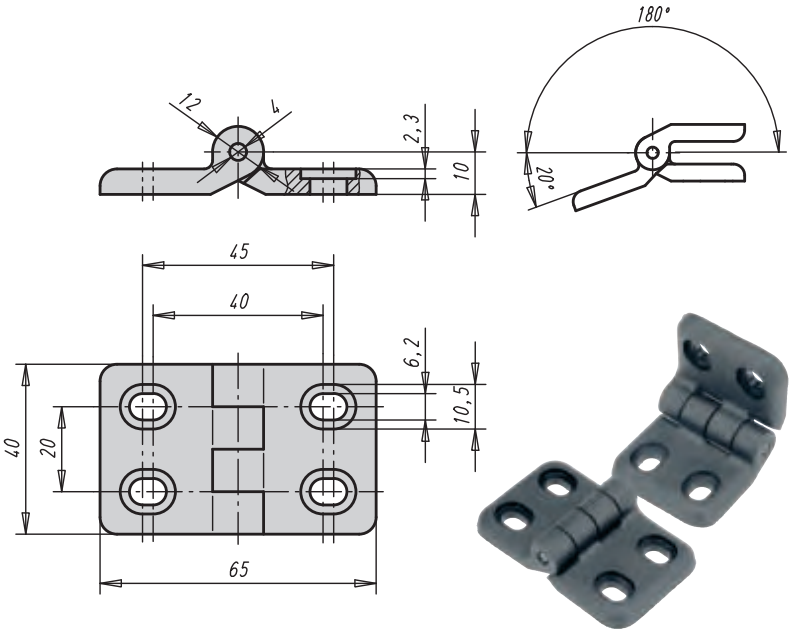


| N. Ordine | N. Articolo | Capacità di carico |
|---|---|---|
| **367708** | **27854-402020** | 700 |

## Cerniere - 27856



In plastica, con guide posteriori, smontabile.

**Materiale e finitura:**
perno in acciaio inox con finitura naturale
corpo in plastica nera rinforzata con fibra di vetro

**Nota:**
Le guide posteriori da 8mm consento un montaggio ottimale su profili in alluminio.

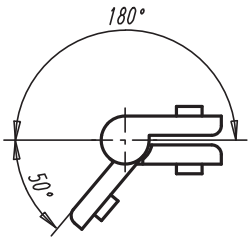

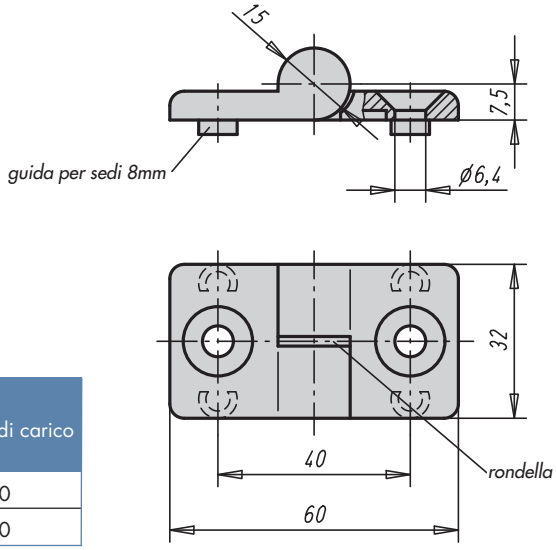


| N. Ordine | N. Articolo | Materiale | Capacità di carico |
|---|---|---|---|
| **367710** | **27856-1322020** | sinistra | 700 |
| **367711** | **27856-2322020** | destra | 700 |

Con riserva di modifiche tecniche.

# Cerniere - 27857

In plastica, con bloccaggio in 4 posizioni.

**Materiale e finitura:**
perno in acciaio con finitura naturale
corpo e copertura in plastica nera rinforzata
con fibra di vetro

**Nota:**
Questa cerniera è equipaggiata con un sistema di bloccaggio che la blocca su 4 posizioni differenti.
La cerniera è disponibile anche con guida per profili in alluminio.

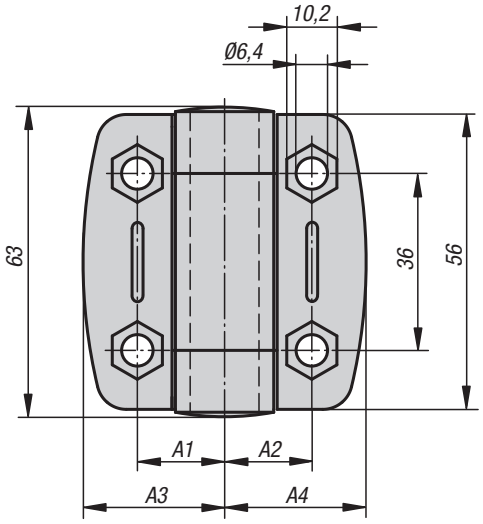


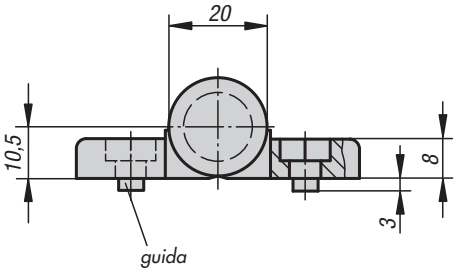


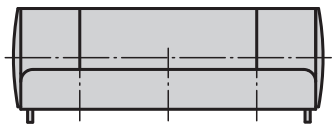

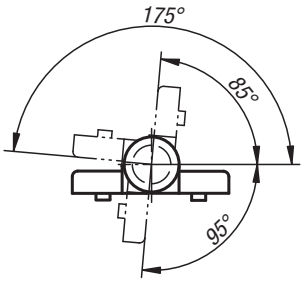


posizioni
di bloccaggio

| N. Ordine | N. Articolo | A1 | A2 | A3 | A4 | Guida per profili in alluminio | Capacità di carico |
|---|---|---|---|---|---|---|---|
| **367713** | **27857-56181800** | 17,75 | 17,75 | 27 | 27 | - | 1200 |
| **367714** | **27857-56181806** | 17,75 | 17,75 | 27 | 27 | 6 | 1200 |
| **367715** | **27857-56181808** | 17,75 | 17,75 | 27 | 27 | 8 | 1200 |
| **367716** | **27857-56232300** | 22,75 | 22,75 | 36,75 | 36,75 | - | 1200 |
| **367717** | **27857-56232308** | 22,75 | 22,75 | 36,75 | 36,75 | 8 | 1200 |
| **367718** | **27857-56232310** | 22,75 | 22,75 | 36,75 | 36,75 | 10 | 1200 |

Con riserva di modifiche tecniche.



NICOTRA
E' UN MARCHIO HOMBERGER

# Cerniere - 27858

In plastica, con frizione regolabile.

**Materiale e finitura:**
perno in acciaio inox con finitura naturale
corpo in plastica nera rinforzata con fibra di vetro

**Nota:**
La frizione consente il posizionamento della porta in ogni posizione angolare desiderata. La resistenza della frizione può essere regolata attraverso la vite di regolazione tra 0 e 5Nm. La cerniera è disponibile anche con guida per profili in alluminio.

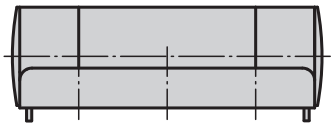

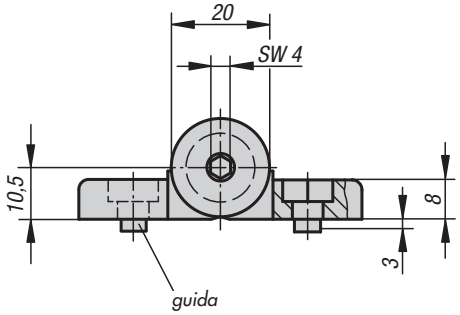

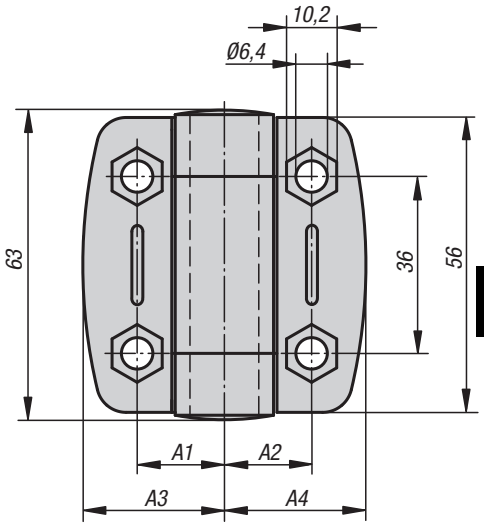

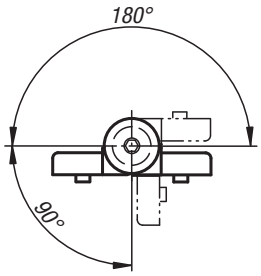


| N. Ordine | N. Articolo | A1 | A2 | A3 | A4 | Guida per profili in alluminio | Capacità di carico |
|---|---|---|---|---|---|---|---|
| **367720** | **27858-56181800** | 17,75 | 17,75 | 27 | 27 | - | 1200 |
| **367721** | **27858-56181806** | 17,75 | 17,75 | 27 | 27 | 6 | 1200 |
| **367722** | **27858-56181808** | 17,75 | 17,75 | 27 | 27 | 8 | 1200 |
| **367723** | **27858-56232300** | 22,75 | 22,75 | 36,75 | 36,75 | - | 1200 |
| **367724** | **27858-56232308** | 22,75 | 22,75 | 36,75 | 36,75 | 8 | 1200 |
| **367725** | **27858-56232310** | 22,75 | 22,75 | 36,75 | 36,75 | 10 | 1200 |

Con riserva di modifiche tecniche.



NICOTRA
E' UN MARCHIO HOMBERGER

# Cerniere - 27865

In zinco pressofuso con fori asolati.

**Materiale e finitura:**
corpo in zinco pressofuso
asse in acciaio inox con finitura naturale
rondella in plastica nera

**Nota:**
La regolazione orizzontale della cerniera grazie al foro asolato consente un posizionamento ottimale.

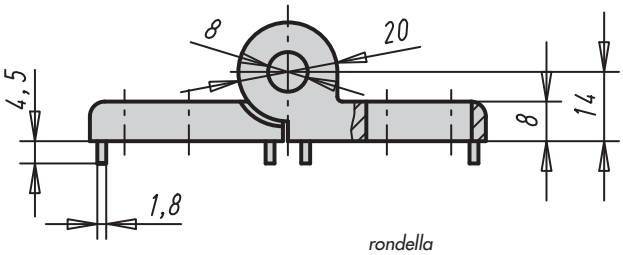


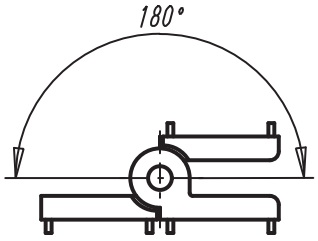


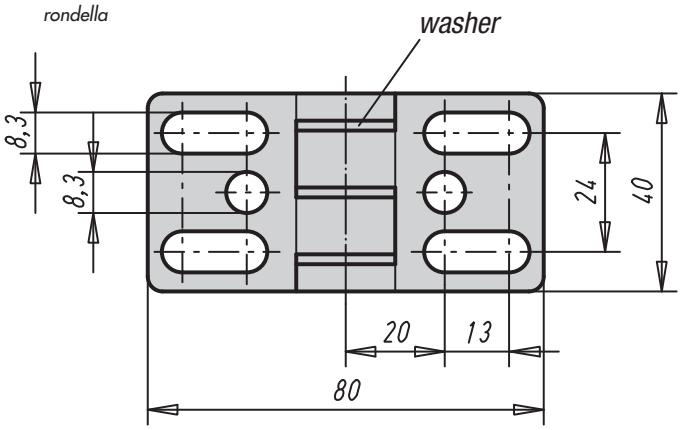


| N. Ordine | N. Articolo | Materiale | Capacità di carico |
|---|---|---|---|
| **367727** | **27865-402020** | - | 2500 |
| **367728** | **27865-40202008** | 8 | 2500 |
| **367729** | **27865-40202010** | 10 | 2500 |



Con riserva di modifiche tecniche.

NICOTRA
E' UN MARCHIO HOMBERGER

## Cerniere - 27868

In zinco pressofuso, con frizione regolabile.

**Materiale e finitura:**
perno in acciaio inox con finitura naturale
corpo in zinco pressofuso e leva in plastica nera rinforzata con fibra di vetro.

**Nota:**
La frizione consente il posizionamento della porta in ogni posizione angolare desiderata. La resistenza della frizione può essere regolata attraverso la vite di regolazione tra 0 e 5Nm. La cerniera è disponibile anche con guida per profili in alluminio.

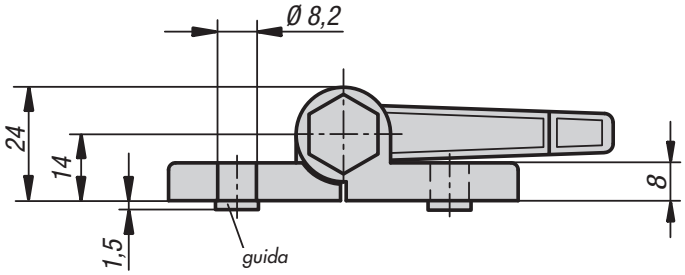


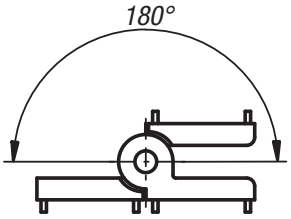


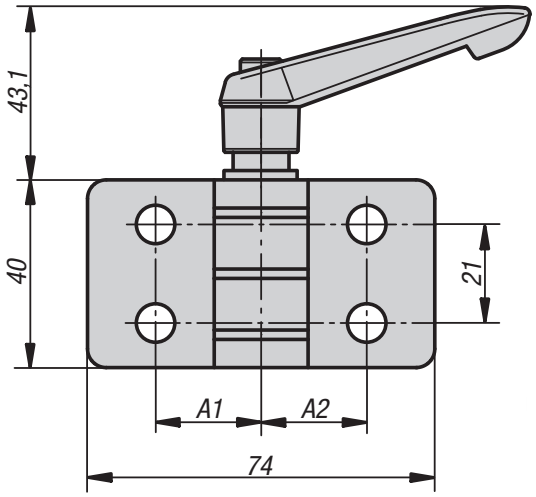

| N. Ordine | N. Articolo | A1 | A2 | Guida per profili in alluminio | Capacità di carico |
|---|---|---|---|---|---|
| **367731** | **27868-40232300** | 22,5 | 22,5 | - | 2500 |
| **367732** | **27868-40232308** | 22,5 | 22,5 | 8 | 2500 |
| **367733** | **27868-40232310** | 22,5 | 22,5 | 10 | 2500 |
| **367734** | **27868-40232500** | 22,5 | 25 | - | 2500 |
| **367735** | **27868-40232508** | 22,5 | 25 | 8 | 2500 |
| **367736** | **27868-40232510** | 22,5 | 25 | 10 | 2500 |
| **367737** | **27868-45252500** | 25 | 25 | - | 2500 |
| **367738** | **27868-45252508** | 25 | 25 | 8 | 2500 |
| **367739** | **27868-45252510** | 25 | 25 | 10 | 2500 |

Con riserva di modifiche tecniche.



NICOTRA
E' UN MARCHIO HOMBERGER