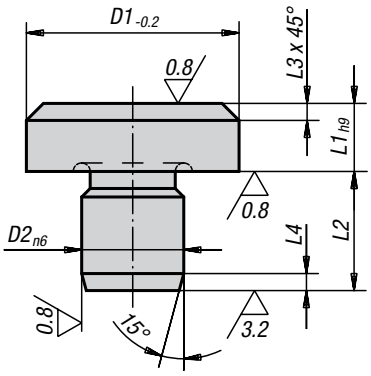

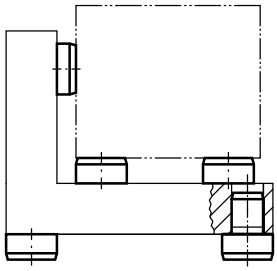

Materiale:
Acciaio da utensili.

Finitura:
Temprati e rettificati,
piano d'appoggio senza testimoni.

Nota:
Nel caso di utilizzo di più elementi, l'altezza d'appoggio può essere nuovamente rettificata. Gli appoggi possono essere anche utilizzati come piedini per telai o attrezzature.

Appoggi

N. Ordine	N. Articolo	D1	L1	D2	L2	L3	L4
354730	**02010-041**	6	2,5	4	6,5	0,7	1,2
354731	**02010-042**	6	4,5	4	8,5	0,7	1,2
354732	**02010-04**	6	5	4	6	0,7	1,2
354733	**02010-061**	10	4,5	6	8,5	0,9	1,5
354734	**02010-06**	10	8	6	8,5	0,9	1,5
354735	**02010-08**	16	5	8	10	2	2
354736	**02010-081**	16	13	8	10	2	2
354737	**02010-10**	20	6	10	12	2	2
354738	**02010-101**	20	12	10	12	2	2
354739	**02010-12**	25	8	12	14	2	2
354740	**02010-122**	25	20	12	14	2	2
354741	**02010-123**	25	30	12	14	2	2
354742	**02010-16**	30	25	16	20	2,5	2,5
354743	**02010-164**	30	40	16	20	2,5	2,5
354744	**02010-165**	30	50	16	20	2,5	2,5
354745	**02010-166**	30	65	16	20	2,5	2,5
354746	**02010-20**	30	80	20	20	2,5	2,5
354747	**02010-201**	30	100	20	20	2,5	2,5
354748	**02010-202**	40	13	20	20	3,2	3,2
354749	**02010-203**	40	32	20	20	3,2	3,2

Con riserva di modifiche tecniche.

DIN 6321 (Edizione 1973)

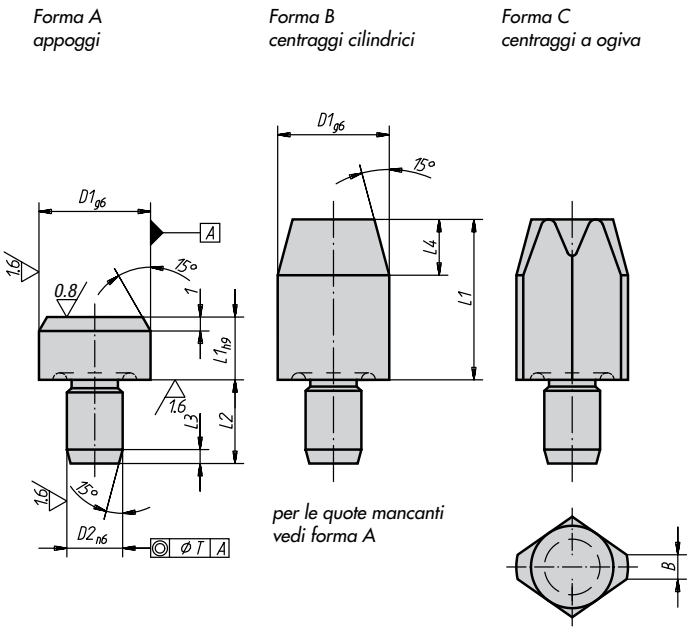

Materiale:
Acciaio da utensili.

Finitura:
Temprati e rettificati,
piano d'appoggio senza testimoni.

Nota:
Gli appoggi Forma A sono utilizzati come appoggi per attrezzature o pezzi.
I centraggi cilindrici Forma B sono utilizzati come centraggi per fori in tolleranza.
La Forma C a ogiva è invece usata per allineare il pezzo secondo un asse o per compensare eventuali tolleranze di interasse.
Le Forme A e B possono anche essere utilizzati come fermi di riferimento o piedini.
Vedi anche:
Centraggi cilindrici 03120 e
Posizionamenti 03150.

Appoggi e centraggi DIN 6321 (Edizione 1973)

N. Ordine	N. Articolo	Forma	D1	L1	D2	L2	L3	T
354755	**02020-106**	A	6	5	4	6	1,2	0,02
354756	**02020-110**	A	10	6	6	9	1,6	0,02
354757	**02020-116**	A	16	8	8	12	2	0,04
354758	**02020-125**	A	25	10	12	18	2,5	0,04

Centraggi cilindrici a ogiva corti

Forma B		Forma C		D1	L1	D2	L2	L3	L4	B	T
N. Ordine	N. Articolo	N. Ordine	N. Articolo								
354765	**02020-206**	**354785**	**02020-406**	6	7	4	6	1,2	4	1	0,02
354766	**02020-208**	**354786**	**02020-408**	8	10	6	9	1,6	6	1,6	0,02
354767	**02020-210**	**354787**	**02020-410**	10	10	6	9	1,6	6	2,5	0,02
354768	**02020-212**	**354788**	**02020-412**	12	10	6	9	1,6	6	2,5	0,02
354769	**02020-216**	**354789**	**02020-416**	16	13	8	12	2	8	3,5	0,04
354770	**02020-220**	**354790**	**02020-420**	20	15	12	18	2,5	9	5	0,04
354771	**02020-225**	**354791**	**02020-425**	25	15	12	18	2,5	9	5	0,04

Centraggi cilindrici a ogiva lunghi

Forma B		Forma C		D1	L1	D2	L2	L3	L4	B	T
N. Ordine	N. Articolo	N. Ordine	N. Articolo								
354775	**02020-306**	**354795**	**02020-506**	6	12	4	6	1,2	4	1	0,02
354776	**02020-308**	**354796**	**02020-508**	8	16	6	9	1,6	6	1,6	0,02
354777	**02020-310**	**354797**	**02020-510**	10	18	6	9	1,6	6	2,5	0,02
354778	**02020-312**	**354798**	**02020-512**	12	18	6	9	1,6	6	2,5	0,02
354779	**02020-316**	**354799**	**02020-516**	16	22	8	12	2	8	3,5	0,04
354780	**02020-320**	**354800**	**02020-520**	20	25	12	18	2,5	9	5	0,04
354781	**02020-325**	**354801**	**02020-525**	25	25	12	18	2,5	9	5	0,04

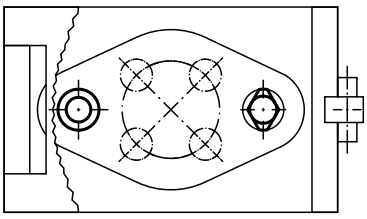

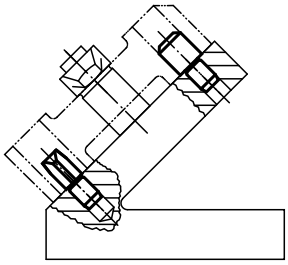

Con riserva di modifiche tecniche.

NICOTRA
E' UN MARCHIO HOMBERGER

Forma A
appoggio piano

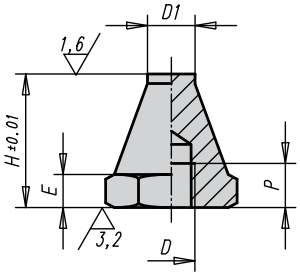

Forma B
appoggio convesso

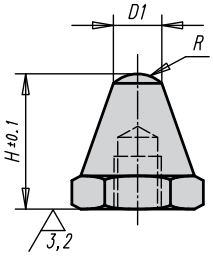

Forma C
appoggio zigrinato

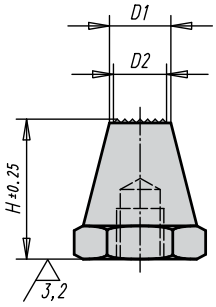

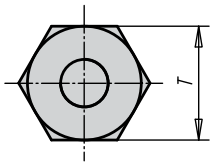

Materiale:
Acciaio da bonifica.

Finitura:
Corpo bonificato e brunito.

Nota:
Questi appoggi possono essere utilizzati come sostegni per pezzi grezzi e lavorati o come fermi di riferiemento.
Possono inoltre essere integrati in attrezzi di sostegno o bloccaggio.
Per il loro utilizzo nella versione "maschio" è sufficiente avvitare un tirante e bloccarlo con un frenafiletti.

Appoggi

Forma A		Forma B		Forma C		D	D1	D2	E	H	P	R	L
N. Ordine	N. Articolo	N. Ordine	N. Articolo	N. Ordine	N. Articolo								
354555	**02028-106012**	**354565**	**02028-206012**	**354575**	**02028-306012**	M6	6	5	3	12,5	4	5	11
354556	**02028-106025**	**354566**	**02028-206025**	**354576**	**02028-306025**	M6	6	5	3	25	7	5	11
354557	**02028-108015**	**354567**	**02028-208015**	**354577**	**02028-308015**	M8	8	6	4	15	6	8,5	13
354558	**02028-108030**	**354568**	**02028-208030**	**354578**	**02028-308030**	M8	8	6	4	30	9	8,5	13
354559	**02028-110020**	**354569**	**02028-210020**	**354579**	**02028-310020**	M10	10	8	5	20	9	9	17
354560	**02028-110040**	**354570**	**02028-210040**	**354580**	**02028-310040**	M10	10	8	5	40	13	9	17
354561	**02028-112025**	**354571**	**02028-212025**	**354581**	**02028-312025**	M12	12	9,5	6	25	11	12,75	19
354562	**02028-112050**	**354572**	**02028-212050**	**354582**	**02028-312050**	M12	12	9,5	6	50	16	12,75	19
354563	**02028-116030**	**354573**	**02028-216030**	**354583**	**02028-316030**	M16	16	13	8	30	12	17	24
354564	**02028-116060**	**354574**	**02028-216060**	**354584**	**02028-316060**	M16	16	13	8	60	20	17	24

Con riserva di modifiche tecniche.

con centraggio

Forma A
appoggio piano

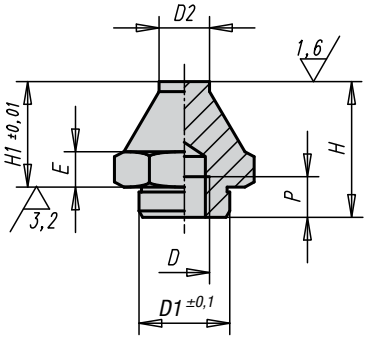

Forma B
appoggio convesso

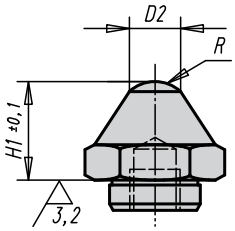

Forma C
appoggio zigrinato

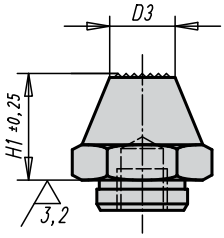

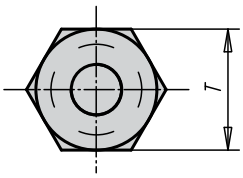

Materiale:
Acciaio da bonifica.

Finitura:
Corpo bonificato e brunito.
Superficie d'appoggio temprata.

Nota:
Questi appoggi possono essere utilizzati come sostegni per pezzi grezzi e lavorati o come fermi di riferiemento.
Possono inoltre essere integrati in attrezzi di sostegno o bloccaggio.
Per il loro utilizzo nella versione "maschio" è sufficiente avvitare un tirante e bloccarlo con un frenafiletti.

Appoggi con centraggio

N. Ordine	N. Articolo	Forma	D	D1	D2	D3	E	H	H1	P	R	T
354587	**02029-106012**	A	M6	11,9	7	-	4	16,5	12,5	6	6	17
354588	**02029-106025**	A	M6	11,9	7	-	4	29	25	6	6	17
354589	**02029-110020**	A	M10	17,8	10	-	7	25	20	10	7,5	24
354590	**02029-110040**	A	M10	17,8	10	-	7	46	40	10	7,5	24
354591	**02029-116030**	A	M16	25,8	20	-	13	40	30	16	26	41
354592	**02029-116060**	A	M16	25,8	20	-	13	70	60	16	26	41
354593	**02029-206012**	B	M6	11,9	7	-	4	16,5	12,5	6	6	17
354594	**02029-206025**	B	M6	11,9	7	-	4	29	25	6	6	17
354595	**02029-210020**	B	M10	17,8	10	-	7	25	20	10	7,5	24
354596	**02029-210040**	B	M10	17,8	10	-	7	46	40	10	7,5	24
354597	**02029-216030**	B	M16	25,8	20	-	13	40	30	16	26	41
354598	**02029-216060**	B	M16	25,8	20	-	13	70	60	16	26	41
354599	**02029-310020**	C	M10	17,8	-	15	7	25	20	10	7,5	24
354600	**02029-310040**	C	M10	17,8	-	10	7	46	40	10	7,5	24
354601	**02029-316030**	C	M16	25,8	-	20	13	40	30	16	26	41
354602	**02029-316060**	C	M16	25,8	-	20	13	70	60	16	26	41

Con riserva di modifiche tecniche.

NICOTRA
E' UN MARCHIO HOMBERGER

con gambo filettato DIN 6320 (Edizione 1971)

Materiale:
Acciaio da bonifica 1.1172 (C 35 K).

Finitura:
Brunito, piani appoggio
senza testimoni.

Nota:
Vedi anche Appoggi 02010
e 02020.

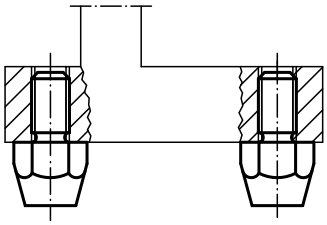

Piedini con gambo filettato DIN 6320 (Edizione 1971)

N. Ordine	N. Articolo	Forma	D1	D2	H	B	E	SW
354805	**02030-06**	A	M6	8	10	11	11,5	10
354806	**02030-061**	A	M6	6	20	11	11,5	10
354807	**02030-08**	A	M8	10	15	13	15	13
354808	**02030-081**	A	M8	9	30	13	15	13
354809	**02030-10**	A	M10	13	20	16	19,6	17
354810	**02030-101**	A	M10	13	40	16	19,6	17
354811	**02030-12**	A	M12	15	25	20	21,9	19
354812	**02030-121**	A	M12	15	50	20	21,9	19
354813	**02030-083**	B	M8	11,5	15	13	15	13
354814	**02030-123**	B	M12	15	25	20	21,9	19

Con riserva di modifiche tecniche.

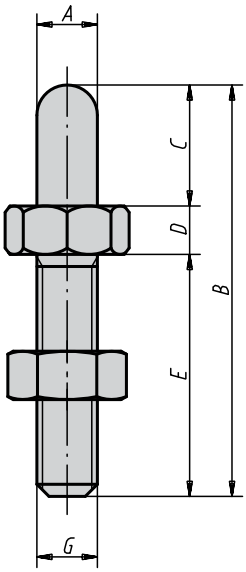

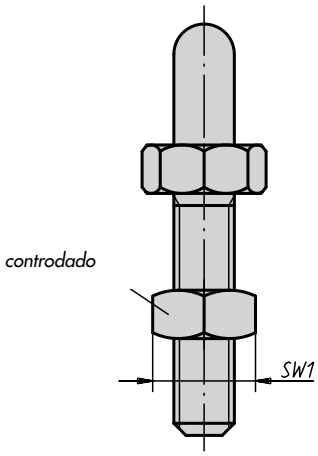

Materiale:
Acciaio da bonifica, trattato.

Finitura:
Brunito.

Nota:
La punta arrotondata permette l'utilizzo dei supporti anche come posizionatori per pezzi forati.

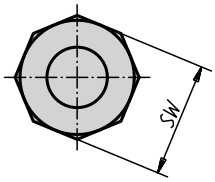

Piedini con gambo filettato DIN 6320 (Edizione 1971)

N. Ordine	N. Articolo	A	B	C	D	E	G	SW	SW1
365999	**02037-06006**	6	37	6	6	25	M6	13	10
366000	**02037-06012**	6	43	12	6	25	M6	13	10
354608	**02037-08008**	8	45	8	7	30	M8	17	13
354609	**02037-08016**	8	53	16	7	30	M8	17	13
354610	**02037-10010**	10	58	10	8	40	M10	19	17
354611	**02037-10020**	10	68	20	8	40	M10	19	17
354612	**02037-12012**	12	72	12	10	50	M12	24	19
354613	**02037-12024**	12	84	24	10	50	M12	24	19
354614	**02037-16016**	16	89	16	13	60	M16	30	24
354615	**02037-16032**	16	105	32	13	60	M16	30	24
366001	**02037-20020**	20	115	20	15	80	M20	36	30
366002	**02037-20040**	20	135	40	15	80	M290	36	30

Con riserva di modifiche tecniche.

Forma A
gambo filettato
e superficie piana

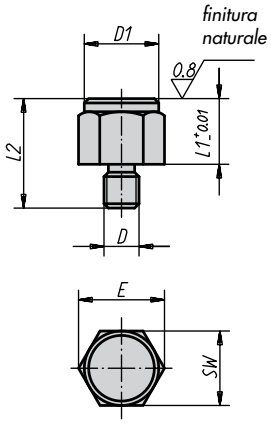

Forma B
gambo filettato
e superficie convessa

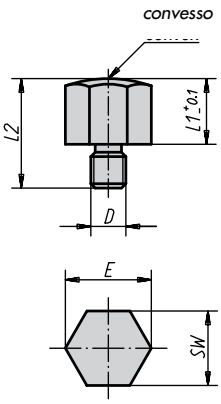

Forma C
gambo filettato
e superficie zigrinata

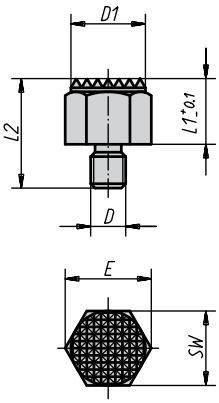

Materiale:
Acciaio automatico.

Finitura:
Temprato e brunito.

Nota:
I piedini di posizionamento sono utilizzati come appoggi, riferimenti, puntali e piedini nella costruzione di attrezzature.

Forma D
foro filettato
e superficie piana

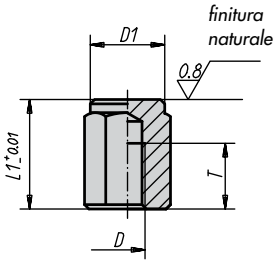

Forma E
foro filettato
e superficie convessa

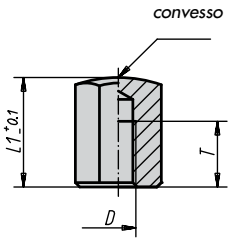

Forma F
foro filettato
e superficie zigrinata

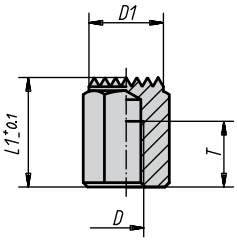

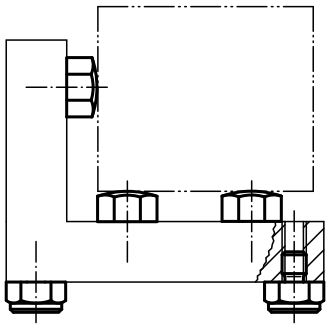

Piedini di posizionamento con gambo filettato

Forma A		Forma B		Forma C		D	L1	D1	L2	E	SW
N. Ordine	N. Articolo	N. Ordine	N. Articolo	N. Ordine	N. Articolo						
354820	**02040-1101**	**354825**	**02040-2101**	**354830**	**02040-3101**	M8	10	17	20	19,4	17
354821	**02040-110**	**354826**	**02040-210**	**354831**	**02040-310**	M12	10	22	24	25,2	22
354822	**02040-115**	**354827**	**02040-215**	**354832**	**02040-315**	M12	15	22	29	25,2	22
354823	**02040-1151**	**354828**	**02040-2151**	**354840**	**02040-3151**	M16	15	30	34	33	30
354824	**02040-1201**	**354829**	**02040-2201**	**354841**	**02040-3201**	M16	20	30	39	33	30

Piedini di posizionamento con foro filettato

Forma D		Forma E		Forma F		D	L1	D1	T	E	SW
N. Ordine	N. Articolo	N. Ordine	N. Articolo	N. Ordine	N. Articolo						
354833	**02040-415**	**354845**	**02040-515**	**354855**	**02040-615**	M8	15	17	6	19,4	17
354834	**02040-4251**	**354846**	**02040-5251**	**354858**	**02040-6251**	M8	25	17	16	19,4	17
354835	**02040-420**	**354847**	**02040-520**	**354856**	**02040-620**	M12	20	22	10	25,2	22
354836	**02040-425**	**354848**	**02040-525**	**354857**	**02040-625**	M12	25	22	15	25,2	22
354837	**02040-430**	**354849**	**02040-530**	**354859**	**02040-630**	M12	30	22	20	25,2	22
354838	**02040-440**	**354850**	**02040-540**	**354860**	**02040-640**	M12	40	22	25	25,2	22
354839	**02040-450**	**354851**	**02040-550**	**354861**	**02040-650**	M12	50	22	25	25,2	22
354842	**02040-4301**	**354852**	**02040-5301**	**354862**	**02040-6301**	M16	30	30	20	33	30
354843	**02040-4501**	**354853**	**02040-5501**	**354863**	**02040-6501**	M16	50	30	25	33	30

Con riserva di modifiche tecniche.

NICOTRA
E' UN MARCHIO HOMBERGER

Forma A
superficie piana
temprata

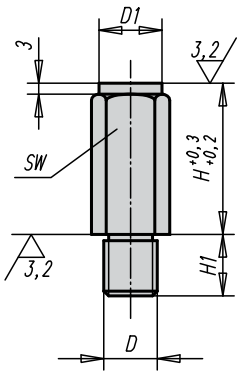

Forma B
superficie piana
temprata e rettificata

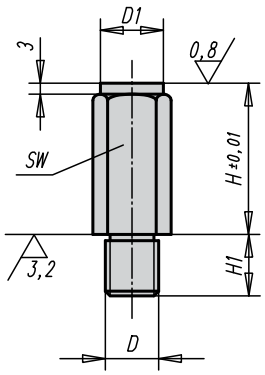

Materiale:
Corpo in acciaio da bonifica.

Finitura:
Corpo trattato e brunito.
Superficie d'appoggio temprata.

Nota:
I piedini di posizionamento servono da riferimenti o da appoggi per parti grezze o lavorate.
Possono facilmente essere integrati in elementi di bloccaggio standard.

Forma C
superficie convessa
temprata

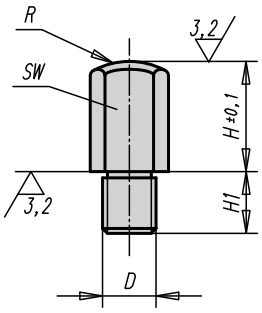

Forma D
superficie zigrinata
trattata

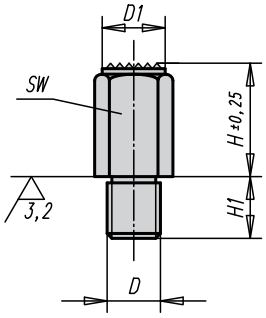

Piedini di posizionamento

Forma A		Forma B		Forma C		Forma D		D	D1	H	H1	R	SW
N. Ordine	N. Articolo	N. Ordine	N. Articolo	N. Ordine	N. Articolo	N. Ordine	N. Articolo						
354630	**02041-106010**	**354646**	**02041-206010**	**354662**	**02041-306010**	**354678**	**02041-406010**	M6	10	10	11	15	10
354631	**02041-106020**	**354647**	**02041-206020**	**354663**	**02041-306020**	**366003**	**02041-406020**	M6	10	20	11	15	10
354632	**02041-108010**	**354648**	**02041-208010**	**354664**	**02041-308010**	**-**	**-**	M8	13	10	13	20	13
354633	**02041-108015**	**354649**	**02041-208015**	**354665**	**02041-308015**	**354680**	**02041-408015**	M8	13	15	13	20	13
354634	**02041-108030**	**354650**	**02041-208030**	**354666**	**02041-308030**	**354681**	**02041-408030**	M8	13	30	13	20	13
354635	**02041-110010**	**354651**	**02041-210010**	**354667**	**02041-310010**	**-**	**-**	M10	17	10	16	30	17
354636	**02041-110020**	**354652**	**02041-210020**	**354668**	**02041-310020**	**354682**	**02041-410020**	M10	17	20	16	30	17
354637	**02041-110040**	**354653**	**02041-210040**	**354669**	**02041-310040**	**354683**	**02041-410040**	M10	17	40	16	30	17
354638	**02041-112010**	**354654**	**02041-212010**	**354670**	**02041-312010**	**-**	**-**	M12	19	10	20	40	19
354639	**02041-112025**	**354655**	**02041-212025**	**354671**	**02041-312025**	**354684**	**02041-412025**	M12	19	25	20	35	19
354640	**02041-112050**	**354656**	**02041-212050**	**354672**	**02041-312050**	**354685**	**02041-412050**	M12	19	50	20	35	19
354641	**02041-116015**	**354657**	**02041-216015**	**354673**	**02041-316015**	**-**	**-**	M16	27	15	24	50	27
354642	**02041-116030**	**354658**	**02041-216030**	**354674**	**02041-316030**	**354686**	**02041-416030**	M16	27	30	24	50	27
354643	**02041-116060**	**354659**	**02041-216060**	**354675**	**02041-316060**	**354687**	**02041-416060**	M16	27	60	24	50	27
354644	**02041-120040**	**354660**	**02041-220040**	**354676**	**02041-320040**	**354688**	**02041-420040**	M20	32	40	29	60	32
354645	**02041-120080**	**354661**	**02041-220080**	**354677**	**02041-320080**	**354689**	**02041-420080**	M20	32	80	29	60	32

Con riserva di modifiche tecniche.

NICOTRA
E' UN MARCHIO HOMBERGER

con gambo filettato

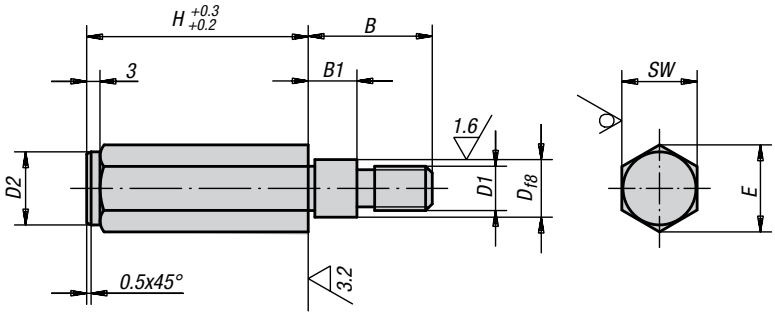

Materiale:
Acciaio da bonifica 1181 (Ck 35).

Finitura:
Brunito.

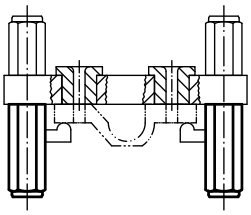

Piedini per attrezzature con gambo filettato

N. Articolo	H				B	B1	D	D1	D2	E	SW
02050-10X	50	75	100	-	28	11	11	M10	16,5	19,5	17
02050-12X	50	75	100	125	35	18	13	M12	18,5	21,5	19

N. Articolo	H			
	50	75	100	125
	N. Ordine	N. Ordine	N. Ordine	N. Ordine
02050-10X	**354865**	**354866**	**354867**	-
02050-12X	**354868**	**354869**	**354870**	**354871**

Maschera di saldatura

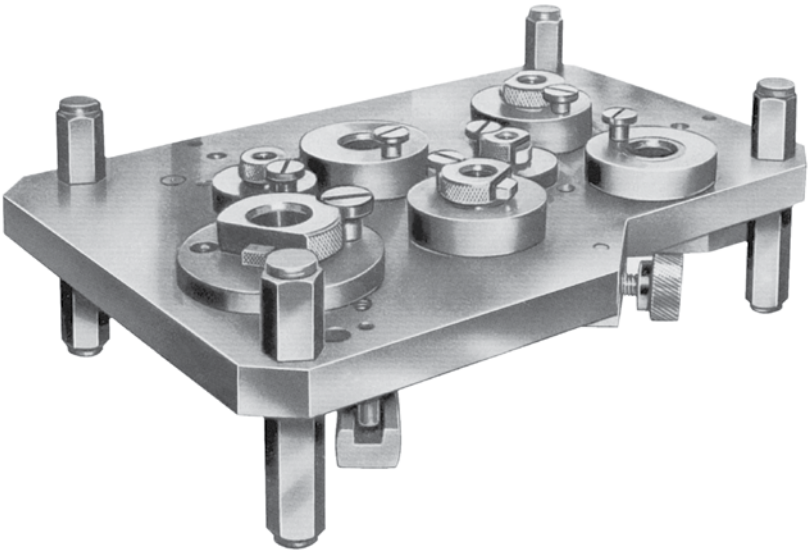

Con riserva di modifiche tecniche.

NICOTRA
E' UN MARCHIO HOMBERGER

con foro filettato

Forma A
Superficie piana
temprata

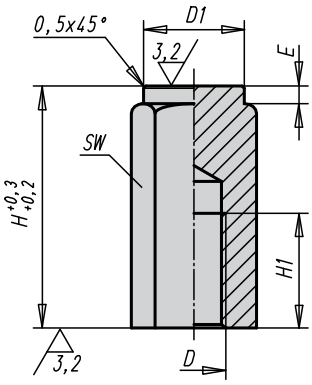

Forma B
Superficie piana
temprata e rettificata

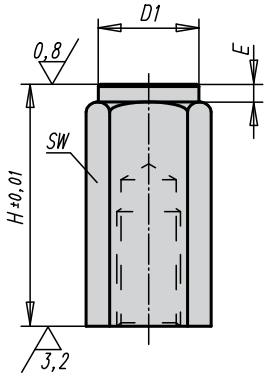

Materiale:
Corpo in acciaio da bonifica.

Finitura:
Corpo trattato e brunito.
Superficie d'appoggio temprata.

Nota:
I piedini per attrezzature servono da riferimenti o da appoggi per parti grezze o lavorate. Possono facilmente essere integrati in elementi di bloccaggio standard.

Forma C
Superficie convessa
temprata

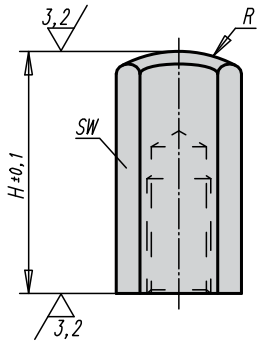

Forma D
Superficie zigrinata
trattata

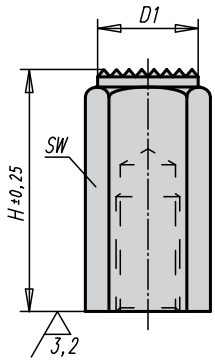

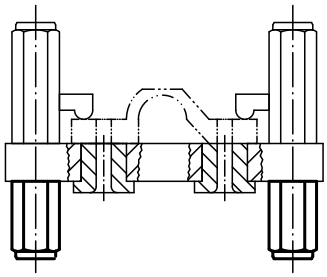

Piedini per attrezzature con foro filettato

Forma A		Forma B		Forma C		Forma D		D	D1	E	H	H1	R	SW
N. Ordine	N. Articolo	N. Ordine	N. Articolo	N. Ordine	N. Articolo	N. Ordine	N. Articolo							
359650	**02070-106X20**	**359660**	**02070-206X20**	**359670**	**02070-306X20**	**359680**	**02070-406X20**	M6	9,5	2	20	12	15	10
359651	**02070-106X40**	**359661**	**02070-206X40**	**359671**	**02070-306X40**	**359681**	**02070-406X40**	M6	9,5	2	40	12	15	10
359652	**02070-110X32**	**359662**	**02070-210X32**	**359672**	**02070-310X32**	**359682**	**02070-410X32**	M10	16,5	3	32	18	30	17
359653	**02070-110X63**	**359663**	**02070-210X63**	**359673**	**02070-310X63**	**359683**	**02070-410X63**	M10	16,5	3	63	18	30	17
359654	**02070-112X32**	**359664**	**02070-212X32**	**359674**	**02070-312X32**	**359684**	**02070-412X32**	M12	18,5	3	32	18	35	19
359655	**02070-112X63**	**359665**	**02070-212X63**	**359675**	**02070-312X63**	**359685**	**02070-412X63**	M12	18,5	3	63	18	35	19
359656	**02070-116X50**	**359666**	**02070-216X50**	**359676**	**02070-316X50**	**359686**	**02070-416X50**	M16	23	4	50	24	40	24
359657	**02070-116X100**	**359667**	**02070-216X100**	**359677**	**02070-316X100**	**359687**	**02070-416X100**	M16	23	4	100	24	40	24

Con riserva di modifiche tecniche.

NICOTRA
E' UN MARCHIO HOMBERGER

02090 - SUPPORTO PER VITE

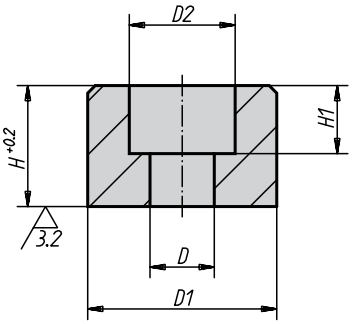

Materiale:
Acciaio temprato 1.0301

Finitura:
Tempra e ossidazione.

Supporto per vite

N. Ordine	N. Articolo	D	L1	D1	L2	E
366005	**02090-05**	5,5	16	10	10	5,7
366006	**02090-06**	6,6	20	11	12	7
366007	**02090-08**	9	25	15	16	9
366008	**02090-10**	11	32	18	20	11
366009	**02090-12**	13,5	36	20	25	13

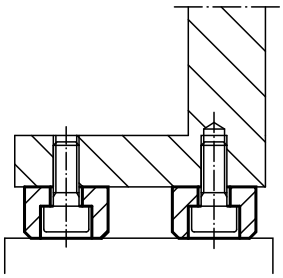

02110 - PRESSORE OSCILLANTE

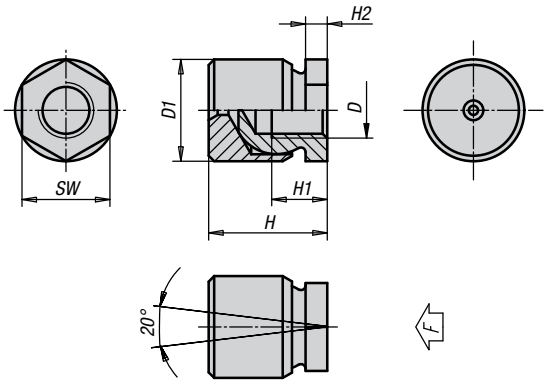

Materiale:
Sfera in acciaio temprato 1.0715, pressore in acciaio ETG 100

Finitura:
Ossidazione nera

Pressore oscillante

N. Ordine	N. Articolo	D	D1	H	H1	H2	SW	F max. N
366010	**02110-05**	M5	13	16,5	6,5	4	10	1620
366011	**02110-06**	M6	13	16,5	8,5	4	10	2330
354897	**02110-08**	M8	16	21	9	4	13	4150
354898	**02110-10**	M10	19	23	10	4	17	6480
354899	**02110-12**	M12	22	25,5	12	4,7	19	8320
354900	**02110-16**	M16	25	29,5	14	5	24	13940
354901	**02110-20**	M20	32	36	18	8,5	30	21000

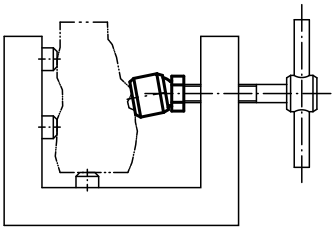

Con riserva di modifiche tecniche.

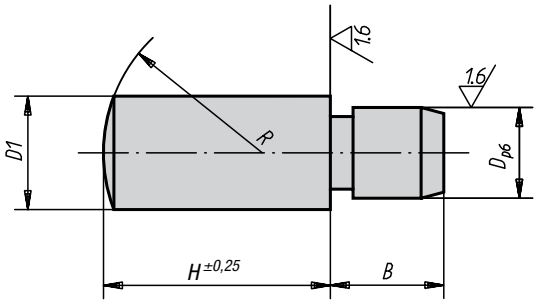

Materiale:
Acciaio temprato
1-0301 (Ck 10).

Finitura:
Temprato, brunito
e rettificato.

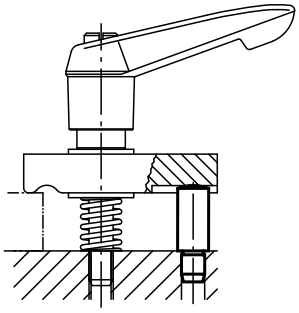

Perni d'appoggio

N. Articolo	H									B	D	D1	R
02130-05X	8	10	12	16	-	-	-	-	-	5	4	5	7
02130-06X	-	10	12	16	20	-	-	-	-	6	5	6	8
02130-08X	-	-	12	16	20	25	-	-	-	8	6	8	11
02130-10X	-	-	-	16	20	25	32	-	-	10	8	10	14
02130-12X	-	-	-	-	20	25	32	40	-	12	10	12	16
02130-14X	-	-	-	-	20	25	32	40	-	14	12	14	20
02130-16X	-	-	-	-	-	25	32	40	50	16	14	16	25
02130-20X	-	-	-	-	-	25	32	40	50	20	16	20	28

N. Articolo	H								
	8	10	12	16	20	25	32	40	50
	N. Ordine	N. Ordine	N. Ordine	N. Ordine	N. Ordine	N. Ordine	N. Ordine	N. Ordine	N. Ordine
02130-05X	**359750**	**359751**	**359752**	**359753**	**-**	**-**	**-**	**-**	**-**
02130-06X	**-**	**359754**	**359755**	**359756**	**359757**	**-**	**-**	**-**	**-**
02130-08X	**-**	**-**	**359760**	**359761**	**359762**	**359763**	**-**	**-**	**-**
02130-10X	**-**	**-**	**-**	**359764**	**359765**	**359766**	**359767**	**-**	**-**
02130-12X	**-**	**-**	**-**	**-**	**359768**	**359769**	**359770**	**359771**	**-**
02130-14X	**-**	**-**	**-**	**-**	**359775**	**359776**	**359777**	**359778**	**-**
02130-16X	**-**	**-**	**.**	**-**	**-**	**359779**	**359780**	**359781**	**359782**
02130-20X	**-**	**-**	**-**	**-**	**-**	**359783**	**359784**	**359785**	**359786**

Con riserva di modifiche tecniche.

NICOTRA
E' UN MARCHIO HOMBERGER

con controdado

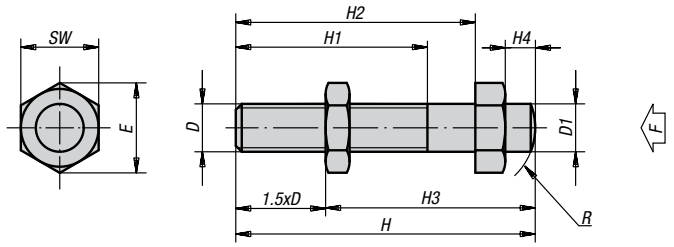

Materiale:
Acciaio da bonifica
1.1181 (Ck 35).

Finitura:
Superficie temprata,
brunito.

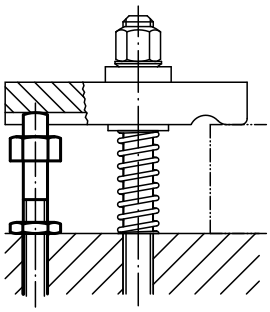

Perni d'appoggio regolabili con controdado

N. Ordine	N. Articolo	D	D1	H	H1	H2	H3 min.	H3 max.	H4	E	SW	R	F max. N
354930	**02150-05**	M5	5	50	32	40	20,5	42,5	5	11,5	10	7	1000
354931	**02150-06**	M6	6	50	32	40	21	41	5	11,5	10	8	1430
354932	**02150-08**	M8	8	50	32	40	22	38	5	15	13	11	2620
354933	**02150-10**	M10	10	52	32	40	25	37	5	19,6	17	14	4180
354934	**02150-101**	M10	10	70	32	56	42	55	6	19,6	17	14	4180
354935	**02150-12**	M12	12	70	40	56	36	52	6	21,9	19	16	6100
354936	**02150-121**	M12	12	95	50	80	51	77	6	21,9	19	16	6100
354937	**02150-14**	M14	14	100	63	80	44	79	8	25,4	22	20	8320
354938	**02150-16**	M16	16	100	63	80	45	76	8	27,7	24	25	11520
354939	**02150-161**	M18	16	120	63	100	65	96	8	27,7	24	25	11520
354940	**02150-20**	M20	20	110	70	88	50	90	10	34,6	30	28	18000

Con riserva di modifiche tecniche.

NICOTRA
E' UN MARCHIO HOMBERGER

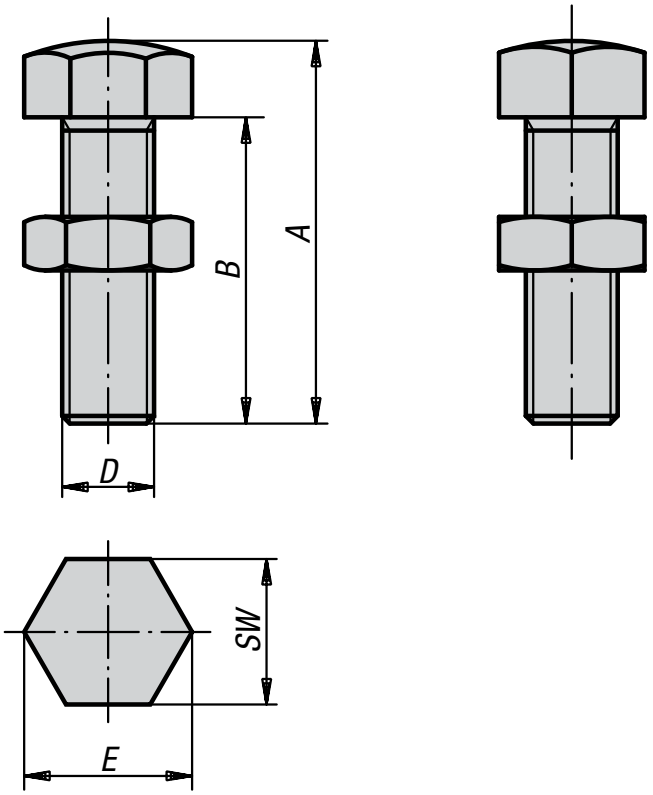

Materiale:
Acciaio da bonifica trattato.

Finitura:
Brunito.

Viti d'appoggio

N. Ordine	N. Articolo	A	B	D	E	SW
366015	**02153-06030**	30	25	M6	11,5	10
366016	**02153-06040**	40	35	M6	11,5	10
366017	**02153-06050**	50	45	M6	11,5	10
354980	**02153-08036**	36	30	M8	15	13
366018	**02153-08046**	46	40	M8	15	13
366019	**02153-08056**	56	50	M8	15	13
354981	**02153-10042**	42	35	M10	19,6	17
366020	**02153-10048**	48	40	M10	19,6	17
366021	**02153-10058**	58	50	M10	19,6	17
366022	**02153-10068**	68	60	M10	19,6	17
354982	**02153-12048**	50	40	M12	21,9	19
366023	**02153-12070**	70	60	M12	21,9	19
366024	**02153-12080**	80	70	M12	21,9	19
354984	**02153-16055**	55	45	M16	27,7	24
366025	**02153-16075**	75	65	M16	27,7	24
366026	**02153-16085**	85	75	M16	27,7	24
354983	**02153-12148**	50	40	M12	21,9	19
354985	**02153-16155**	55	45	M16	27,7	24

Con riserva di modifiche tecniche.

NICOTRA
E' UN MARCHIO HOMBERGER

con filettatura interna

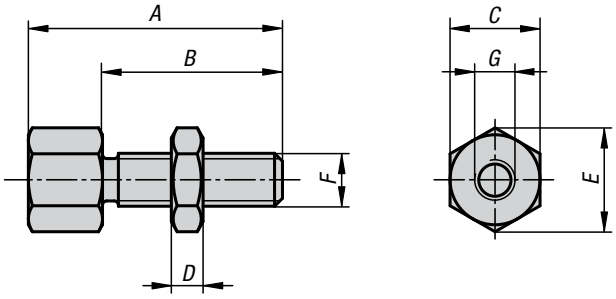

Materiale:
Acciaio temprato.

Finitura:
Ossidazione nera.

Supporto regolabile a vite

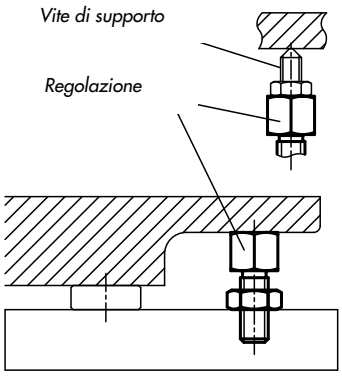

Vite con filettatura interna

N. Ordine	N. Articolo	A	B	C	D	E	F	G
366030	**02155-0803006**	30	20	13	5	13	M8	M6x6
366031	**02155-0804006**	40	30	13	5	13	M8	M6x6
366032	**02155-1003808**	38	24	17	6	17	M10	M8x8
366033	**02155-1004808**	48	34	17	6	17	M10	M8x8
366034	**02155-1205110**	51	33	22	7	22	M12	M10x10
366035	**02155-1206610**	66	48	22	7	22	M12	M10x10
366036	**02155-1606212**	62	40	27	10	27	M16	M12x12
366037	**02155-1607712**	77	55	27	10	27	M16	M12x12

Con riserva di modifiche tecniche.